ԵՐԵՎԱՆ ՔԱՂԱՔԻ ՎԱՐՉԱԿԱՆ ՇՐՋԱՆՆԵՐՈՒՄ ԿՈՅՈՒՂԱԳԾԵՐԻ ԵՎ ՀԵՂԵՂԱՏԱՐ ՀԱՄԱԿԱՐԳԵՐԻ ԿԱՌՈՒՑՄԱՆ/ՎԵՐԱԿԱՌՈՒՑՄԱՆ ԱՇԽԱՏԱՆՔՆԵՐԻ ՆԱԽԱԳԾԱՆԱԽԱՀԱՇՎԱՅԻՆ ՓԱՍՏԱԹՂԹԵՐԻ ԿԱԶՄՄԱՆ ԽՈՐՀՐԴԱՏՎԱԿԱՆ ԱՇԽԱՏԱՆՔՆԵՐ

ԲԱՑԱՏՐԱԳԻՐ

ԵՌԱԲԼՈՒՐԻՑ ՄԻՆՉԵՎ ԻՍԱԿՈՎՊՈՂՈՏԱՅԻ ԵՎՍԵԲԱՍՏԻԱ ՓՈՂՈՑԻ ՀԱՏՄԱՆ ՀԱՏՎԱԾ (ԿԱՄՈՒՐՋԻ ՏԱԿ)

Սույն աշխատանքային նախագիծը մշակվել է Երևանի քաղաքապետարանի պատվերով: Աշխատանքային նախագիծը մշակվել է պայմանագրին կից տեխնիկական բնութագրի համաձայն: Աշխատանքային նախագծի շրջանակներում կատարել ենք շրջայց հեղեղատար համակարգի կառուցման տեղամաս, իրականացրել ակնադիտական զննում և մանրամասն չափագրական աշխատանքներ, ինչի արդյունքում մշակել ենք հեղեղատարի վերակառուցման աշխատանքային փաթեթ:

Սույն փաթեթը կազմված է երկու առանձին գրքերից, որոնք պայմանական անվանակոչել ենք ԳԻՐՔ 1 և ԳԻՐՔ 2: Գիրք 1-ին իր մեջ ներառում է փաթեթին վերաբերվող հիմնավորող փաստաղթեր, բացատրական մաս, գծագրական մաս և աշխատանքային ծավալներ: Գիրք 2-ում ներառված են նախահաշվային փաստաթղթերը:

Մեր ընկերությունը իր խորին շնորհակալությունն է հայտնում Երևանի քաղաքապետարանի կոմունալ տնտեսության վարչության և «Վեոլիա ջուր» ընկերության աշխատակիցներին՝ աշխատանքային նախագծի իրականացման ընթացքում ցուցաբերած օգնության և տեղեկատվություն տրամադրելու համար:

Աշխատանքային նախագծով նախատեսված են հետևյալ աշխատանքները"

1. Dn600-800մմ տրամագծի հեղեղատարի կառուցում պոլիէթիլենե ծալքավոր,SN8 տիպի խողովակներով"
2. Dn200մմ տրամագծի անձրևատարերի կառուցում պոլիէթիլենե ծալքավոր,SN8 տիպի խողովակներով"
3. D=1-1,5մ տրամագծի հավաքովի ե/բ էլեմնտներով դիտահորերի կառուցում"
4. Անձրևընդունիչների տեղադրում"

Հարկ է նշել,որ հավաքովի ե/բ դիտահորերի և անձրևնդունիչների տեղամասերը կարող են փոփոխվել աջ կամ ձախ՝կախված շինմոնտաժային աշխատանքների ընթացքում ծագած խնդիրներից,տեղամասում առկա ստորգետնյա ենթակառուցվածքների առկայությունից և այլ խոչընդոտներից:Վերջիններիս տեղափոխությունը անհրաժեշտ է համաձայնեցնել խորհրդատու ընկերության հետ:

Խրամուղիների քանդման գրունտների կարգը ստացել ենք տեղում ուսումնասիրության (մերկացումներ և առկա փոսորակներ) և տարբեր տարիներին գիտահետազոտական ընկերությունների կողմից ներկայացված կամերալ նյութերի եզրակացության արդյունքում: Շինարարական աշխատանքների ընթացքում գրունտների անհամապատասխանության դեպքում անհրաժեշտ է հրավիրել ինժեներ-երկարաբան և կազմել համապատասխան ակտ՝լրացումներ կատարելու համար:

Հարկ է նշել, որ մինչ հողային աշխատանքների վերսկսումը, անհրաժեշտ է հրավիրել ստորգետնյա ենթակառուցվածքները սպասարկող ընկերությունների ներկայացուցիչներին՝ թաքնված ենթակառուցվածքների վերաբերյալ տեղեկություն ստանալու նպատակով:

Շինարարական աշխատանքների իրականացման ընթացքում անհրաժեշտ է պահպանել անվտանգության և տեխնիկայի կանոնները,իսկ շրջակա միջավայրը բերել նախկին տեսքի:

Նախագիծը կազմված է ՀՀ-ում գործող շին նորմերի և կանոնների համաձայն:

Նախագծի Գլխավոր ինժեներ Վ.Ղազարյան

ԵԶՐԱԿԱՑՈՒԹՅՈՒՆ
ՄԱԼԱԹԻԱ-ՍԵԲԱՍՏԻԱ ՎԱՐՉԱԿԱՆ ՇՐՋԱՆԻ ԵՌԱԲԼՈՒՐԻՑ ՄԻՆՉԵՎ ԻՍԱԿՈՎ ՊՈՂՈՏԱՅԻ ԵՎ ՍԵԲԱՍՏԻԱ ՓՈՂՈՑԻ ՀԱՏՄԱՆ ՀԱՏՎԱԾ ՀԵՂԵՂԱՏԱՐ ՀԱՄԱԿԱՐԳԻ ԿԱՌՈՒՑՄԱՆ ԱՆՑՄԱՆ ԳՈՏԻՆԵՐԻ ԻՆԺԵՆԵՐԱ-ԵՐԿՐԱԲԱՆԱԿԱՆ ՊԱՅՄԱՆՆԵՐԻ ՄԱՍԻՆ

Համաձայն առաջադրանքի, 2024 թվականի հոկտեմբեր ամսին կատարվել են ինժեներա-երկրաբանական ուսումնասիրություններ Երևան քաղաքի Մալաթիա-Սեբաստիա վարչական շրջանի Եռաբլուրից մինչև Իսակովի և Սեբաստիա փողոցների հատման հատվածն ընկած տարածքում:
Շրջանը ունի ցուրտ ձմեռով և շոգ ամառով խիստ մայրցամաքային կլիմա:Օդի բացարձակ առավելագույն ջերմաստիճանը հասնում է 420C:Օդի բացարձակ նվազագույն ջերմաստիճանը հասնում է -270C:Տարեկան մթնոլորտային տեղումների քանակը հասնում է 316մմ, գերակշռում են 1.4մ/վ արագության հյուսիսային և հյուսիս-արևելյան ուղղության քամիները, 20 տարվա ընթացքում մեկ անգամ հնարավոր են 24մ/վ ուժգնության քամիներ:Ձյան ծածկույթի հաստությունը հասնում է 60սմ, ճնշումը՝70կգ/մ2: Հողի սառչելու առավելագույն խորությունը հասնում է 75 սմ:
Գեոմորֆոլոգիական տեսակետից տարածքը տեղադրված է Վարդաշեն գետի աջակողմյան վտակի ձախակողմյանգոգավորության սահմաններում, մասամբ ընդգրկում է նշված գետերի միջև գտնվող ջրբաժանը:Մակերեսը հարթ է, աննշան թեքությամբ դեպի հարավ արևմուտք:Ռելիեֆը տեղ-տեղ կտրված է հեղեղատարներով և առվակներով:
Նշված տարածքներում ինժեներաերկրաբանական ուսումնասիրությունները կատարվել են բնական մերկացումների, արխիվային նյութերի և գրականության տվյալների հիման վրա:Համաձայն կատարված աշխատանքների ուսումնասիրվող տարածքում առանձնացվել է գրունտների 5 շերտեր:

Ստորև բերվում են այդ շերտերի լիթոլոգիական նկարագրությունները և նրանց ֆիզիկա-մեխանիկական հատկությունները:

Շերտ N1	Ասֆալտ, հզորությունը 0.2մ, գրունտների խումբը ըստ ՇՆևԿ IV-2-82 -12/13
Շերտ N2	Տարբեր ապարների մանրախճա-խճավազային և ավազա-կավավազային նստվածների փոքր հզորություններ ունեցող, իրար հաջորդող դարսաշերտեր:Շերտի հզորությունը 0.2-0.5մ,Ծավակային կշիռը 1.90-1.95գ/սմ3:Ներքին շփման անկյունը 21-230:Թույլատրելի լարումը մինչև 1.5կգ/սմ2,Բնահողերի սեյսմիկ կարգը III:Շինարարական մշակման խումբը ծավալային կշռի և հատիկաչափական կազմի տվյալներով առավել մոտ է 10ե/9գ IV կարգ
Շերտ N3	Հրաբխածին տարբեր ապարների լավ գնդավորված, հիմնականում կարբոնատային սալ կեղևով պատված խճաքարա-խճավազային նստվածքներ մոտ 20% սպիտակահողագույն ավազա-կավավազային լցանյութով: Երբեմն լցանյութը կարող է ներկայացված լինեն միայն կոնսոլիդացված (դարձած սալ

	կեղև) սպիտակահողագույն կավավազներով: Շերտի հզորությունը 0.5-1.5մ:Ծավակային կշիռը 1.95-2.05գ/սմ3:Ներքին շփման անկյունը 24-260:Թույլատրելի լարումը մինչև 2.5կգ/սմ2:Բնահողերի սեյսմիկ կարգը II:Շինարարական մշակման խումբը 12/13 V կարգ:
<u>Շերտ N4</u>	Հրաբխածին տարբեր ապարների թեթևակի գնդավորված խոշորաբեկոր-խճավազային նստվածքներ 15-20% ավազա- խճավազային լրացումով: Շերտի հզորությունը 1.5-3.3մ:Ծավակային կշիռը 2.25-2.05գ/սմ3:Ներքին շփման անկյունը 28-300:Թույլատրելի լարումը մինչև 3.5կգ/սմ2:Սեյսմիկ կարգը I Շինարարական մշակման խումբը ծավալային կշռի և հատիկաչափական կազմի առումով առավել մոտ է 10ի/9ե VI կարգ
<u>Շերտ N5</u>	Արմատական հիմքի անդեզիտային կազմի տարբեր ապարների, տեղ-տեղ թույլ խարամացված, ծակոտկեն, երբեմն խոռոչավոր, խոշորաբեկոր ժայռակտորներ: Շերտի հզորությունը մինչև 3.0-6,0մ և ավելի:Ծավակային կշիռը 2.55-2.65գ/սմ3:Բնական թեքության անկյունը 80-850:Թույլատրելի լարումը մինչև 6.0կգ/սմ2:Սեյսմիկ կարգը I, Շինարարական մշակման խումբը 19/20ա

Ամփոփելով դաշտային և կամերալ աշխատանքների արդյունքները կարելի է ասել, որ ուսումնասիրվող տարածքի ինժեներաերկրաբանական պայմանները բավարար են շինարարության համար: Սեյսմիկ գոտիականության տեսանկյունից ուսումնասիրվող տարածքը մտնում է 3-րդ գոտու մեջ: Սեյսմակայունությունը 9 բալ:

Այս նախագծի շրջանակներում կատարված աշխատանքների ամփոփման արդյունքում կարելի է հանգել հետևյալ եզրակացություններին.

1. Նախատեսվող շինարարության գոտում տարածված բոլոր չորս շերտերի բնահող-ապարներն էլ ինչպես իրենց տեղադրման պայմաններով, այնպեսել էլ ֆիզիկա-մեխանիկական բնութագրերով շինարարական տեսակետից միանգամայն բարենպաստ են:

2. Ինչպես բուն կոյուղագծի տարածման գոտիներում, այնպես էլ հարակից տարածքներում սողանքային մարմիններ կամ այլ տիպի տեղաշարժեր չկան:

3. Ապագա շինարարական աշխատանքների գոտում գրունտային ջրերը բացակայում են :

4. Պետք է նկատի ունենալ, որ թիվ 4-րդ շերտի խոշորաբեկորբնահողերը համաձայն ՍՆԻՊ IV-2-82-ի 1-ին հավաքածուի ծանոթագրությունների 4-րդ կետի, պահանջում են նախնական փխրեցում, մանավանդ այն դեպքերում, երբ խրամուղու նախագծային լայնությունն ավելի փոքր է, քան առանձին ժայռակտորների չափերը:

5. Համաձայն ՀՀ տարածքի հավանական սեյսմիկ վտանգի գոտիավորման քարտեզի աշխատանքների շրջանն ընդգրկված է 3-րդ սեյսմիկ գոտում:

Աշխատանքային գծագրերի անվանացանկ

Թերթ N	Թերթի անվանումը	Ծանոթություն
1	Ընդհանուր տվյալներ	
2	Գլխավոր հատակագիծ Մ1:12500,մասնագիր	
3	Նախագծվող հեղեղատարի ուղեգծի հատակագիծ (ՆԿ0+00 - ՆԿ1+20), Մ1:500	
4	Նախագծվող հեղեղատարի ուղեգծի հատակագիծ (ՆԿ1+20 - ՆԿ2+40), Մ1:500	
5	Նախագծվող հեղեղատարի ուղեգծի հատակագիծ (ՆԿ2+40 - ՆԿ3+60), Մ1:500	
6	Նախագծվող հեղեղատարի ուղեգծի հատակագիծ (ՆԿ3+60 - ՆԿ4+80), Մ1:500	
7	Նախագծվող հեղեղատարի ուղեգծի հատակագիծ (ՆԿ4+80 - ՆԿ6+30), Մ1:500	
8	Նախագծվող հեղեղատարի ուղեգծի հատակագիծ (ՆԿ6+30 - ՆԿ8+00), Մ1:500	
9	Նախագծվող հեղեղատարի ուղեգծի հատակագիծ (ՆԿ8+00 - ՆԿ9+00), Մ1:500	
10	Նախագծվող հեղեղատարի ուղեգծի հատակագիծ (ՆԿ9+00 - ՆԿ10+00), Մ1:500	
11	Նախագծվող հեղեղատարի երկայնական և լայնական կտրվածքներ (ՆԿ0+00- ՆԿ3+27)	
12	Նախագծվող հեղեղատարի երկայնական և լայնական կտրվածքներ (ՆԿ3+27- ՆԿ6+57)	
13	Նախագծվող հեղեղատարի երկայնական և լայնական կտրվածքներ (ՆԿ6+57- ՆԿ10+00)	
14	Դիտահորերի սխեմատիկ հատակագծեր	
15	Նախագծվող հեղեղատարի դիտահորերի մասնացուցակ	
16	D=1.0մ չափերով ե/բ հորի շինարարական լուծումներ	
17	D=1.5մ չափերով ե/բ հորի շինարարական լուծումներ	
18	Անձրևընդունիչի շինարարական լուծումներ	
19	Անձրևընդունիչների սխեմատիկ հատակագծեր	
20	Շին.աշխատանքների կազմակերպման սխեմա	
21	Շին.աշխատանքների կատարման ժամանակացույց	

Վկայակոչվող փաստաթղթերի անվանացանկ

Նշանակումը	Անվանումը	Ծանոթություն
ՀՀՇՆ 40-01.02-2020	Ջրամատակարարում. Արտաքին ցանցեր և կառուցվածքներ	
ՀՀՇՆ 40-01.03-2022	Կոյուղի. Արտաքին ցանցեր և կառուցվածքներ	
ՀՀՇՆ 40-01.01-2014	Շենքերի ներքին ջրամատակարարում և ջրահեռացում	
ՀՀՇՆ 33-01-2014	Հիդրոտեխնիկական կառուցվածքներ. Հիմնական դրույթներ	
ՍՆԻՊ 2.03.11-85	Շինարարական կոնստրուկցիաների պաշտպանությունը կոռոզիայից	
ԳՕՍՏ 21.604-82	Ջրամատակարարման և կոյուղու արտաքին ցանցեր: Նախագծում	
ՀՀ Առողջապահության նախարարի հրաման,20/12.2002, N876	«խմելու ջուր: ջրամատակարարման կենտրոնացված համակարգերի ջրի որակին ներկայացվող հիգիենիկ պահանջներ: որակի հսկողություն» n 2-III-ա 2-1 սանիտարական նորմերը եվ կանոնները հաստատելու մասին	

Փոփոխություն	Ամիս/ամսաթիվ	Դիտողություն	Հեղինակ	Ստուգեց
	ԵՐԵՎԱՆ 2024թ.	Պատվիրատու - Երևանի քաղաքապետարան N ԵՔ-ԲՄԽԱՇՁԲ-24/57-1 Երևան քաղաքի վարչական շրջաններում կոյուղագծերի և հեղեղատար համակարգերի նախագծա-նախահաշվային փաստաթղթերի կազմում և խորհրդատվական ծառայությունների մատուցում		
ՆԳՃ	Վ.Ղազարյան	Եռաբլուրից մինչև Իսակով պողոտայի և Սեբաստիա փողոցի հատման հատված (կամուրջի տակ)	Աշխատանքային նախագիծ	
Նախագծեց	Ա.Միքայելյան			
Ստուգեց	Վ.Ղազարյան	Ընդհանուր տվյալներ	Բաժին ՁՁ	
			Թերթ	Թերթեր
			1	21

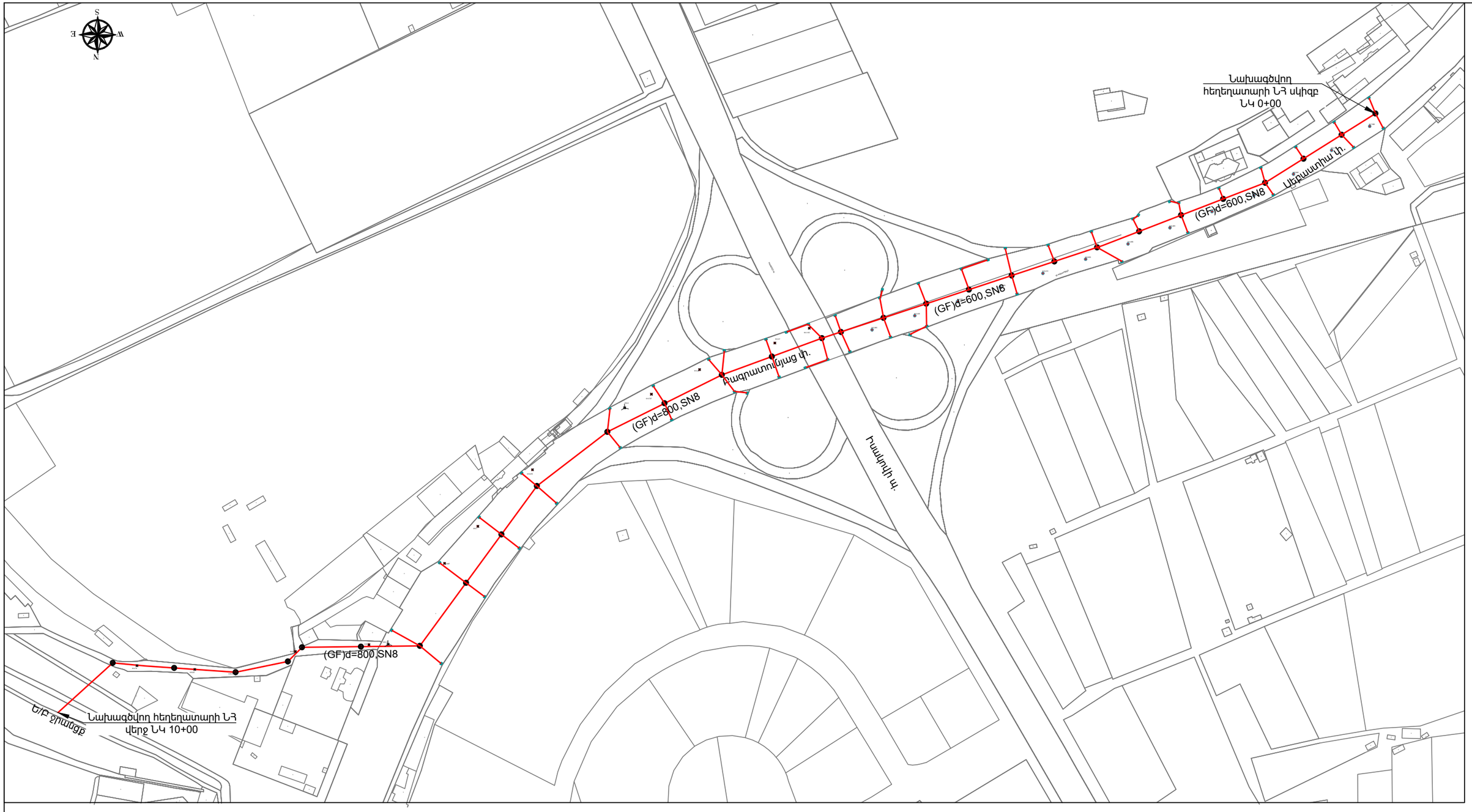

ՄԱՍՆԱԳԻՐ

N	ԱՆՎԱՆՈՒՄԸ	ՉԱՓՄԱՆ ՄԻԱՎՈՐ	ՔԱՆԱԿԸ	ԾԱՆՈԹՈՒԹՅՈՒՆ
1	Պոլիէթիլենե ծալքավոր խողովակ d=200,SN8	մ	633	անձրևատար
2	Պոլիէթիլենե ծալքավոր խողովակ d=600,SN8	մ	472	հեղեղատար
3	Պոլիէթիլենե ծալքավոր խողովակ d=800,SN8	մ	528	հեղեղատար
4	Ե/բ հավաքովի դիտահոր,D=1.0մ,H=փոփ.	հատ	16	գործարանային
5	Ե/բ հավաքովի դիտահոր,D=1.5մ,H=փոփ.	հատ	13	գործարանային
6	Անձրևընդունիչ դիտահոր	հատ	50	գործարանային

ՊԱՅՄԱՆԱԿԱՆ ՆՇԱՆՆԵՐ

- ՆԱԽԱԳԾՎՈՂ ԽՈՂՈՎԱԿԱՇԱՐ
- ՆԱԽԱԳԾՎՈՂ ԴԻՏԱՀՈՐ
- ՆԱԽԱԳԾՎՈՂ ԱՆՋՐԵՎԸՆԴՈՒՆԻՉ

ՀԱՊԱՎՈՒՄՆԵՐ

1. Հ - ԳՈՅՈՒԹՅՈՒՆ ՈՒՆԵՑՈՂ ՀԵՂԵՂԱՏԱՐ
2. ՆՀ - ՆԱԽԱԳԾՎՈՂ ՀԵՂԵՂԱՏԱՐ
3. GF - ԳՈՖՐԵ(ԾԱԼՔԱՎՈՐ)
4. SN - ԽՈՂՈՎԱԿԻ ՏԻՊ
5. ՀԴ - ՀԵՂԵՂԱՏԱՐ ԴԻՏԱՀՈՐ
6. Ա-ԱՆՋՐԵՎԸՆԴՈՒՆԻՉ
7. D,Ø - ՏՐԱՄԱԳԻԾ
8. M - ՄԱՍՇՏԱԲ

Փոփոխություն	Ամիս/ամսաթիվ	Դիտողություն	Հեղինակ	Ստուգեց
ԵՐԵՎԱՆ 2024թ.		Պատվիրատու - Երևանի քաղաքապետարան N ԵՔ-ԲՄԽԱՇՁԲ-24/57-1		
		Երևան քաղաքի վարչական շրջաններում կոյուղագծերի և հեղեղատար համակարգերի նախագծա-նախահաշվային փաստաթղթերի կազմում և խորհրդատվական ծառայությունների մատուցում		
ՆԳՃ	Վ.Ղազարյան	Եռաբլուրից մինչև Իսակով պողոտայի և Սեբաստիա փողոցի հատման հատված (կամուրջի տակ)		Աշխատանքային նախագիծ
Նախագծեց	Ա.Միքայելյան			
Ստուգեց	Վ.Ղազարյան	Գլխավոր հատակագիծ Մ1:2500, մասնագիր		Բաժին ՁՁ
			Թերթ	Թերթեր
			2	21

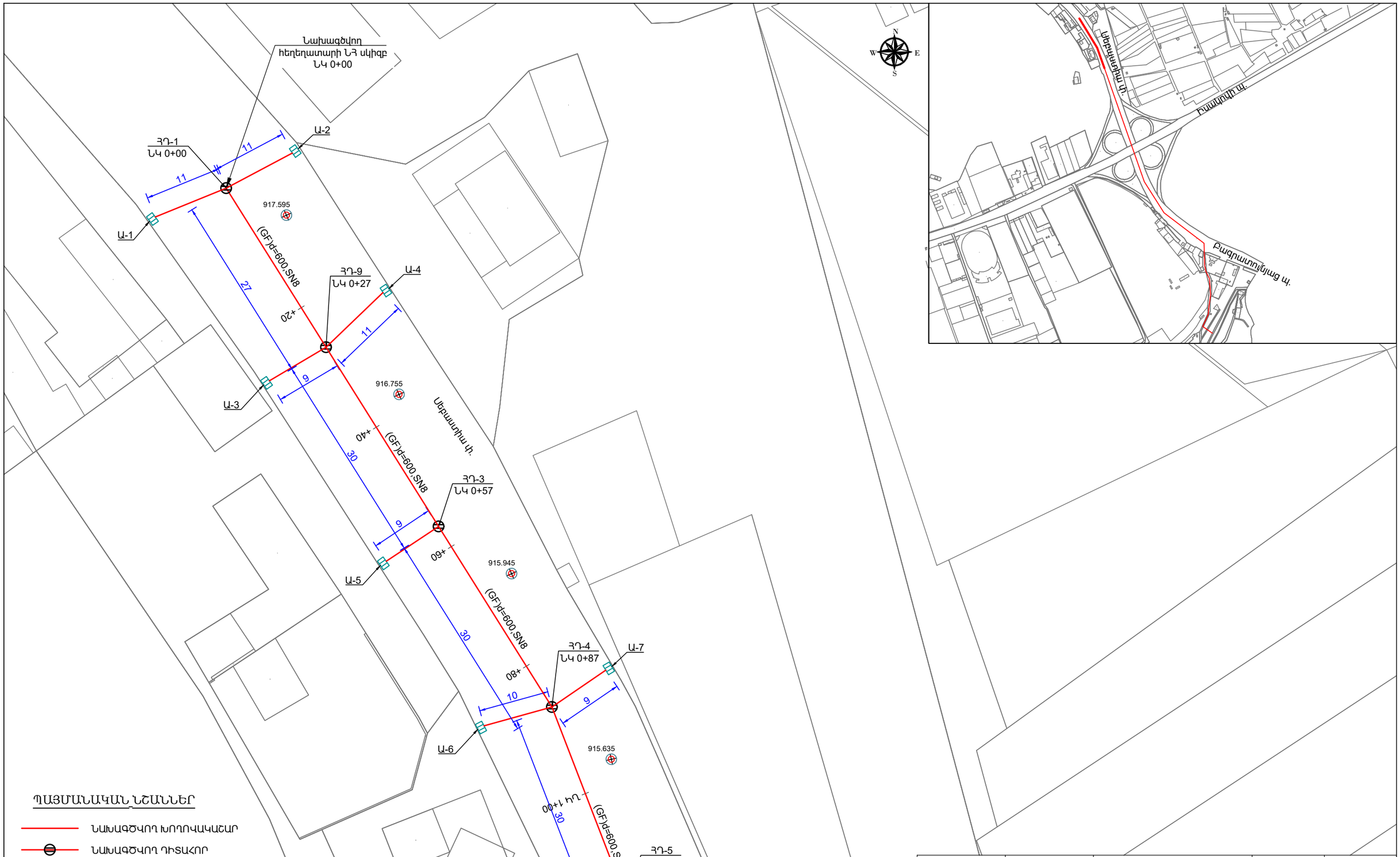

ՊԱՅՄԱՆԱԿԱՆ ՆՇԱՆՆԵՐ

- ՆԱԽԱԳԾՎՈՂ ԽՈՂՈՎԱԿԱՇԱՐ
- ՆԱԽԱԳԾՎՈՂ ԴԻՏԱՀՈՐ
- ՆԱԽԱԳԾՎՈՂ ԱՆՋՐԵՎԸՆԴՈՒՆԻՉ

ՀԱՊԱՎՈՒՄՆԵՐ

1. Հ - ԳՈՅՈՒԹՅՈՒՆ ՈՒՆԵՑՈՂ ՀԵՂԵՂԱՏԱՐ
2. ՆՀ - ՆԱԽԱԳԾՎՈՂ ՀԵՂԵՂԱՏԱՐ
3. GF - ԳՈՖՐԵ(ԾԱԼՔԱՎՈՐ)
4. SN - ԽՈՂՈՎԱԿԻ ՏԻՊ
5. ՀԴ - ՀԵՂԵՂԱՏԱՐ ԴԻՏԱՀՈՐ
6. Ա-ԱՆՋՐԵՎԸՆԴՈՒՆԻՉ
7. D,Ø - ՏՐԱՄԱԳԻԾ
8. M - ՄԱՍՇՏԱԲ

Փոփոխություն	Ամիս/ամսաթիվ	Դիտողություն	Հեղինակ	Ստուգեց

ԵՐԵՎԱՆ 2024թ.		Պատվիրատու - Երևանի քաղաքապետարան N ԵՔ-ԲՄԽԱՇՁԲ-24/57-1 Երևան քաղաքի վարչական շրջաններում կոյուղագծերի և հեղեղատար համակարգերի նախագծա-նախահաշվային փաստաթղթերի կազմում և խորհրդատվական ծառայությունների մատուցում		
ՆԳՃ	Վ.Ղազարյան	Եռաբլուրից մինչև Իսակով պողոտայի և Սեբաստիա փողոցի հատման հատված (կամուրջի տակ)	Աշխատանքային նախագիծ	
Նախագծեց	Ա.Միքայելյան			
Ստուգեց	Վ.Ղազարյան	Նախագծվող հեղեղատարի ուղեգծի հատակագիծ (ՆԿ0+00 - ՆԿ1+20), Մ1:500	Բաժին ՁՁ	
			Թերթ	Թերթեր
			3	21

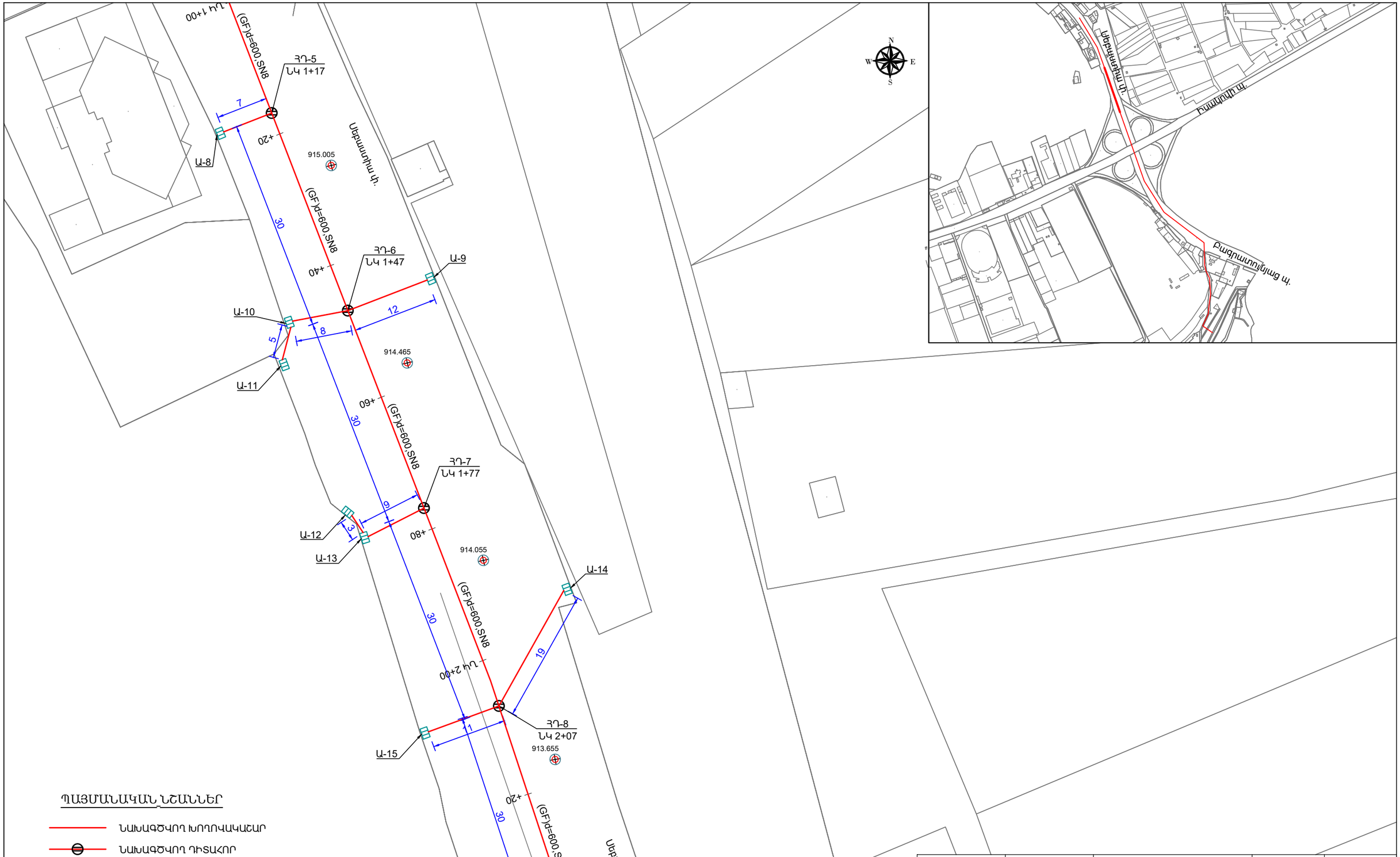

ՊԱՅՄԱՆԱԳԱՆ ՆՇԱՆՆԵՐ

- ՆԱԽԱԳԾՎՈՂ ԽՈՂՈՎԱԿԱՇԱՐ
- ՆԱԽԱԳԾՎՈՂ ԴԻՏԱՀՈՐ
- ՆԱԽԱԳԾՎՈՂ ԱՆՋՐԵՎԸՆԴՈՒՆԻՉ

ՀԱՊԱՎՈՒՄՆԵՐ

1. Հ - ԳՈՅՈՒԹՅՈՒՆ ՈՒՆԵՑՈՂ ՀԵՂԵՂԱՏԱՐ
2. ՆՀ - ՆԱԽԱԳԾՎՈՂ ՀԵՂԵՂԱՏԱՐ
3. GF - ԳՈՖՐԵ(ԾԱԼՔԱՎՈՐ)
4. SN - ԽՈՂՈՎԱԿԻ ՏԻՊ
5. ՀՂ - ՀԵՂԵՂԱՏԱՐ ԴԻՏԱՀՈՐ
6. Ա-ԱՆՋՐԵՎԸՆԴՈՒՆԻՉ
7. D,Ø - ՏՐԱՄԱԳԻԾ
8. M - ՄԱՍՇՏԱԲ

Փոփոխություն	Ամիս/ամսաթիվ	Դիտողություն	Հեղինակ	Ստուգեց

ԵՐԵՎԱՆ 2024թ.		Պատվիրատու - Երևանի քաղաքապետարան N ԵՔ-ԲՄԽԱՇՁԲ-24/57-1 Երևան քաղաքի վարչական շրջաններում կոյուղագծերի և հեղեղատար համակարգերի նախագծա-նախահաշվային փաստաթղթերի կազմում և խորհրդատվական ծառայությունների մատուցում	
ՆԳՃ	Վ.Ղազարյան	Եռաբլուրից մինչև Իսակով պողոտայի և Սեբաստիա փողոցի հատման հատված (կամուրջի տակ)	Աշխատանքային նախագիծ
Նախագծեց	Ա.Միքայելյան		
Ստուգեց	Վ.Ղազարյան	Նախագծվող հեղեղատարի ուղեգծի հատակագիծ (ՆԿ1+20 - ՆԿ2+40), Մ1:500	Բաժին ՋՁ
			Թերթ / Թերթեր
			4 / 21

ՊԱՅՄԱՆԱԿԱՆ ՆՇԱՆՆԵՐ

- ՆԱԽԱԳԾՎՈՂ ԽՈՂՈՎԱԿԱՇԱՐ
- ՆԱԽԱԳԾՎՈՂ ԴԻՏԱՀՈՐ
- ՆԱԽԱԳԾՎՈՂ ԱՆՋՐԵՎԸՆԴՈՒՆԻՉ

ՀԱՊԱՎՈՒՄՆԵՐ

1. Հ - ԳՈՅՈՒԹՅՈՒՆ ՈՒՆԵՑՈՂ ՀԵՂԵՂԱՏԱՐ
2. ՆՀ - ՆԱԽԱԳԾՎՈՂ ՀԵՂԵՂԱՏԱՐ
3. GF - ԳՈՖՐԵ(ԾԱԼՔԱՎՈՐ)
4. SN - ԽՈՂՈՎԱԿԻ ՏԻՊ
5. ՀԴ - ՀԵՂԵՂԱՏԱՐ ԴԻՏԱՀՈՐ
6. Ա-ԱՆՋՐԵՎԸՆԴՈՒՆԻՉ
7. Ը,Ø - ՏՐԱՄԱԳԻԾ
8. Մ - ՄԱՍՇՏԱԲ

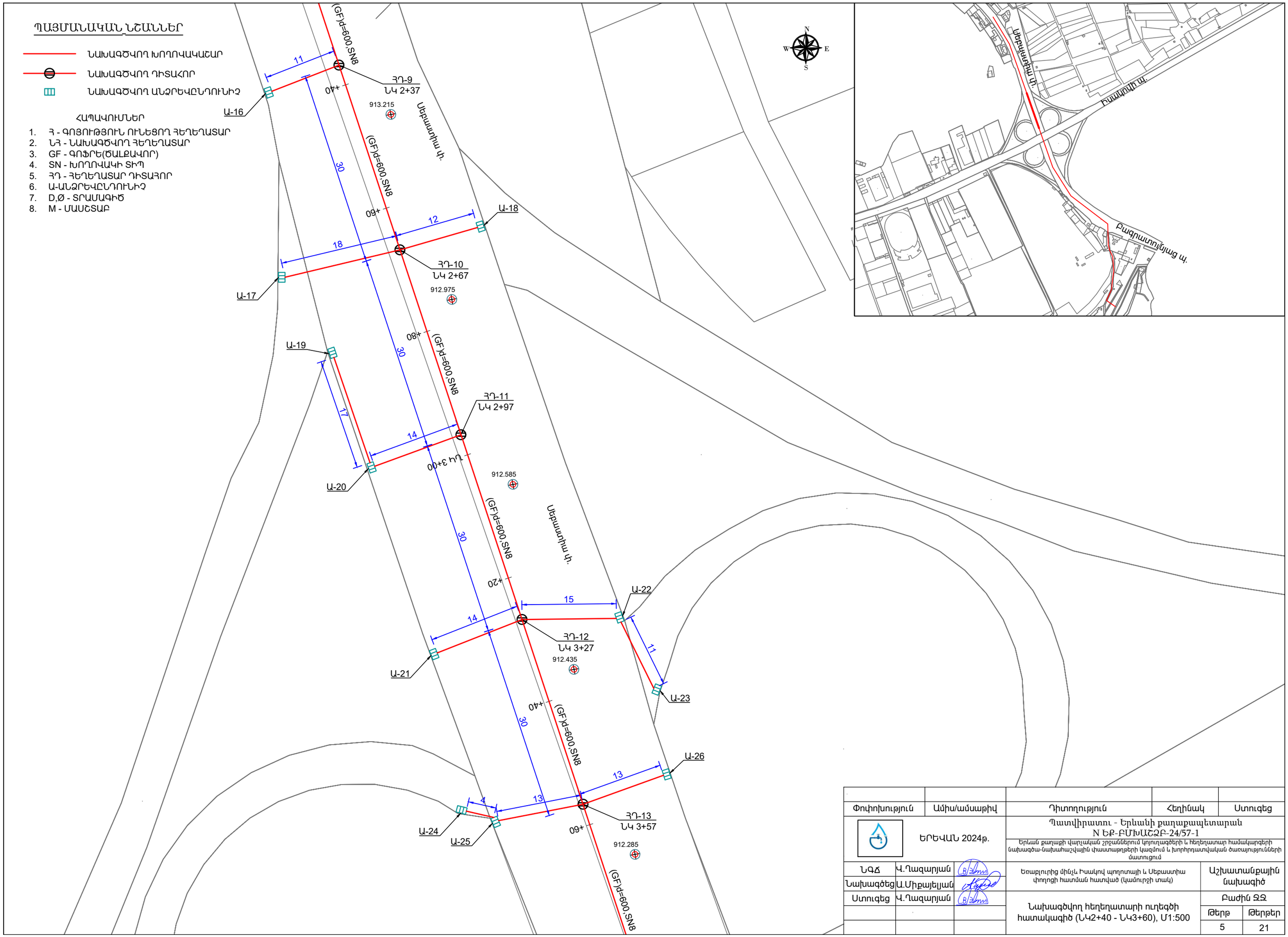

Փոփոխություն	Ամիս/ամսաթիվ	Դիտողություն	Հեղինակ	Ստուգեց

ԵՐԵՎԱՆ 2024թ.	Պատվիրատու - Երևանի քաղաքապետարան N ԵՔ-ԲՄԽԱՇՁԲ-24/57-1	
	Երևան քաղաքի վարչական շրջաններում կոյուղագծերի և հեղեղատար համակարգերի նախագծա-նախահաշվային փաստաթղթերի կազմում և խորհրդատվական ծառայությունների մատուցում	
ՆԳՃ Վ.Ղազարյան	Եռաբլուրից մինչև Իսակով պողոտայի և Սեբաստիա փողոցի հատման հատված (կամուրջի տակ)	Աշխատանքային նախագիծ
Նախագծեց Ա.Միքայելյան		
Ստուգեց Վ.Ղազարյան	Նախագծվող հեղեղատարի ուղեգծի հատակագիծ (ՆԿ2+40 - ՆԿ3+60), Մ1:500	Բաժին ՁՁ
		Թերթ 5 / Թերթեր 21

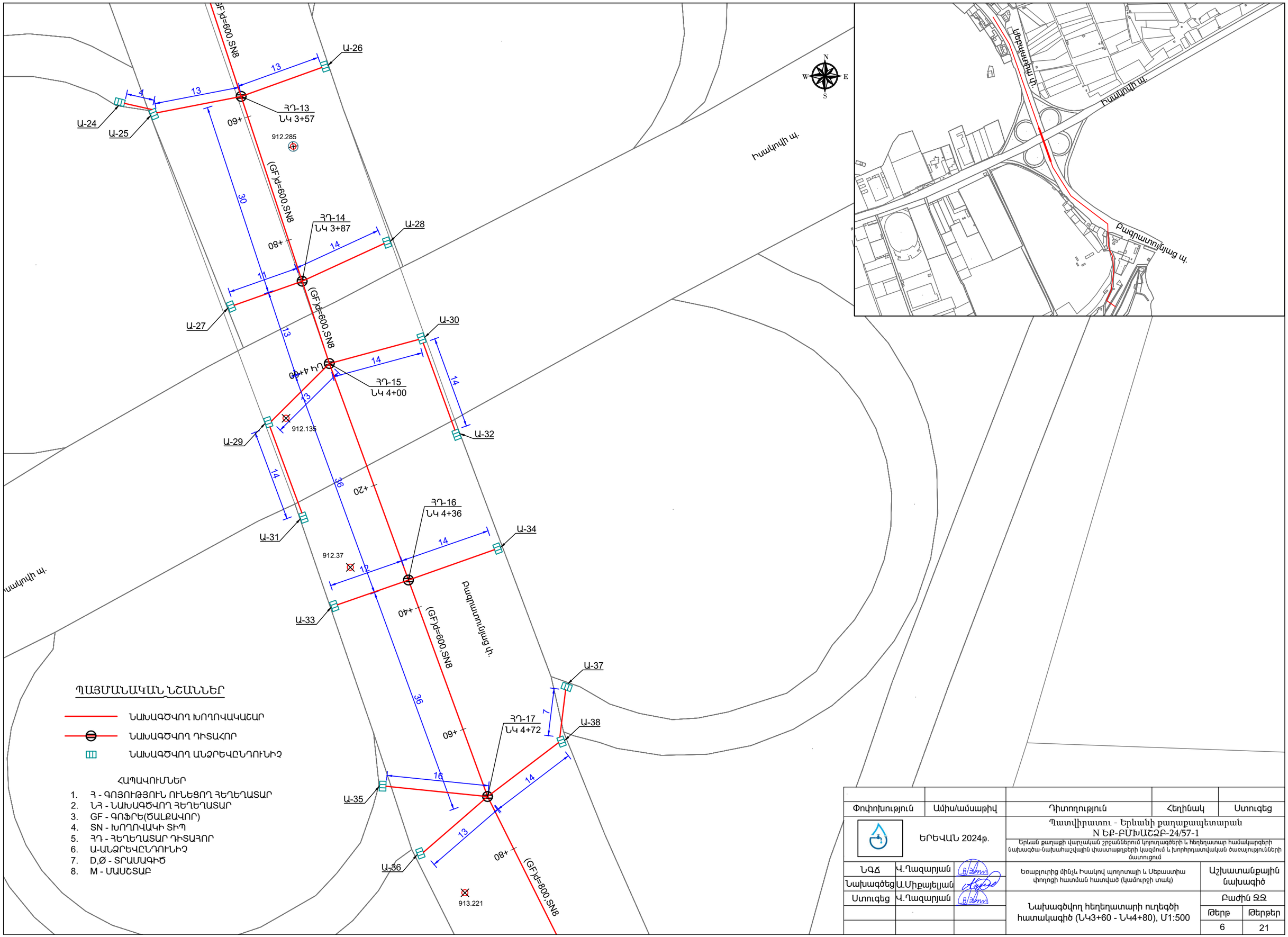

Փոփոխություն	Ամիս/ամսաթիվ		Դիտողություն	Հեղինակ	Ստուգեց

ԵՐԵՎԱՆ 2024թ.			Պատվիրատու - Երևանի քաղաքապետարան N ԵՔ-ԲՄԽԱՇՁԲ-24/57-1 Երևան քաղաքի վարչական շրջաններում կոյուղագծերի և հեղեղատար համակարգերի նախագծա-նախահաշվային փաստաթղթերի կազմում և խորհրդատվական ծառայությունների մատուցում		
ՆԳՃ	Վ.Ղազարյան		Եռաբլուրից մինչև Իսակով պողոտայի և Սեբաստիա փողոցի հատման հատված (կամուրջի տակ)	Աշխատանքային նախագիծ	
Նախագծեց	Ա.Միքայելյան				
Ստուգեց	Վ.Ղազարյան		Նախագծվող հեղեղատարի ուղեգծի հատակագիծ (ՆԿ3+60 - ՆԿ4+80), Մ1:500	Բաժին ՁՁ	
				Թերթ	Թերթեր
				6	21

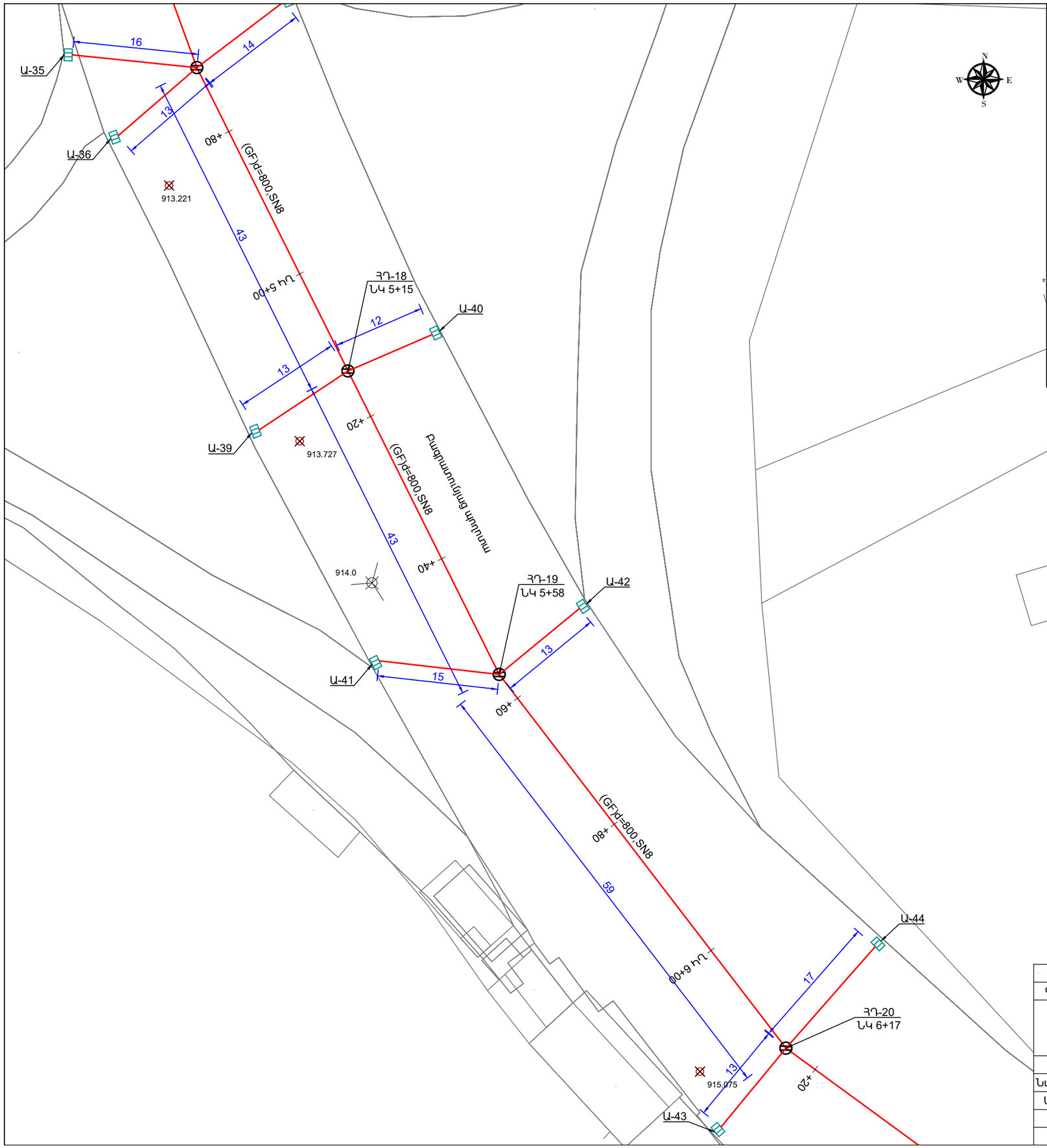

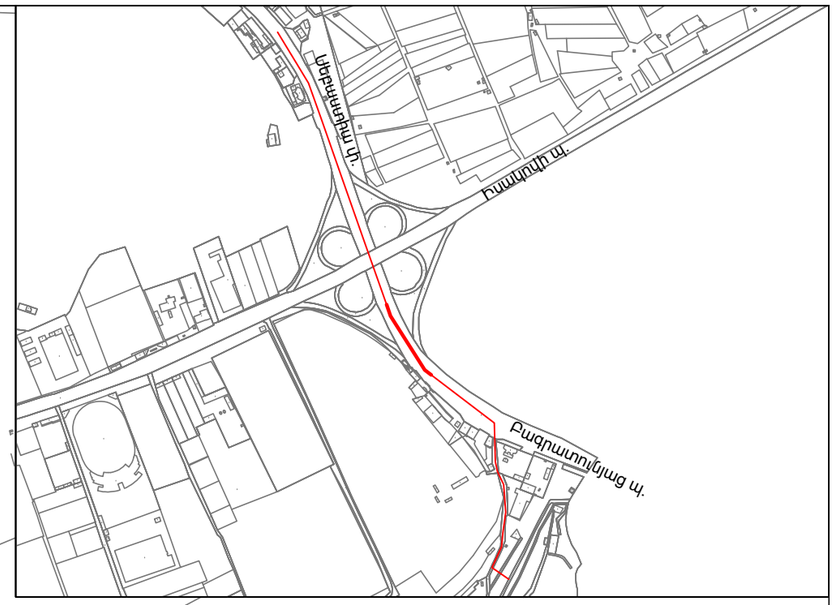

ՊԱՅՄԱՆԱԿԱՆ ՆՇԱՆՆԵՐ

- ՆԱԽԱԳԾՎՈՂ ԽՈՂՈՎԱԿԱՇԱՐ
- ՆԱԽԱԳԾՎՈՂ ԴԻՏԱՀՈՐ
- ՆԱԽԱԳԾՎՈՂ ԱՆՋՐԵՎԸՆԴՈՒՆԻՉ

ՀԱՊԱՎՈՒՄՆԵՐ

1. Հ - ԳՈՅՈՒԹՅՈՒՆ ՈՒՆԵՑՈՂ ՀԵՂԵՂԱՏԱՐ
2. ՆՀ - ՆԱԽԱԳԾՎՈՂ ՀԵՂԵՂԱՏԱՐ
3. GF - ԳՈՖՐԵ(ԾԱԼՔԱՎՈՐ)
4. SN - ԽՈՂՈՎԱԿԻ ՏԻՊ
5. ՀԴ - ՀԵՂԵՂԱՏԱՐ ԴԻՏԱՀՈՐ
6. Ա-ԱՆՋՐԵՎԸՆԴՈՒՆԻՉ
7. D,Ø - ՏՐԱՄԱԳԻԾ
8. M - ՄԱՍՇՏԱԲ

Փոփոխություն	Ամիս/ամսաթիվ	Դիտողություն	Հեղինակ	Ստուգեց
ԵՐԵՎԱՆ 2024թ.		Պատվիրատու - Երևանի քաղաքապետարան N ԵՔ-ԲՄԽԱՇՁԲ-24/57-1 Երևան քաղաքի վարչական շրջաններում կոյուղագծերի և հեղեղատար համակարգերի նախագծա-նախահաշվային փաստաթղթերի կազմում և խորհրդատվական ծառայությունների մատուցում		
ՆԳՃ	Վ.Ղազարյան	Երաբլուրից մինչև Իսակով պողոտայի և Սեբաստիա փողոցի հատման հատված (կամուրջի տակ)	Աշխատանքային նախագիծ	
Նախագծեց	Ա.Միքայելյան			
Ստուգեց	Վ.Ղազարյան	Նախագծվող հեղեղատարի ուղեգծի հատակագիծ (ՆԿ4+80 - ՆԿ6+30), Մ1:500	Բաժին ՋՁ	
			Թերթ	Թերթեր
			7	21

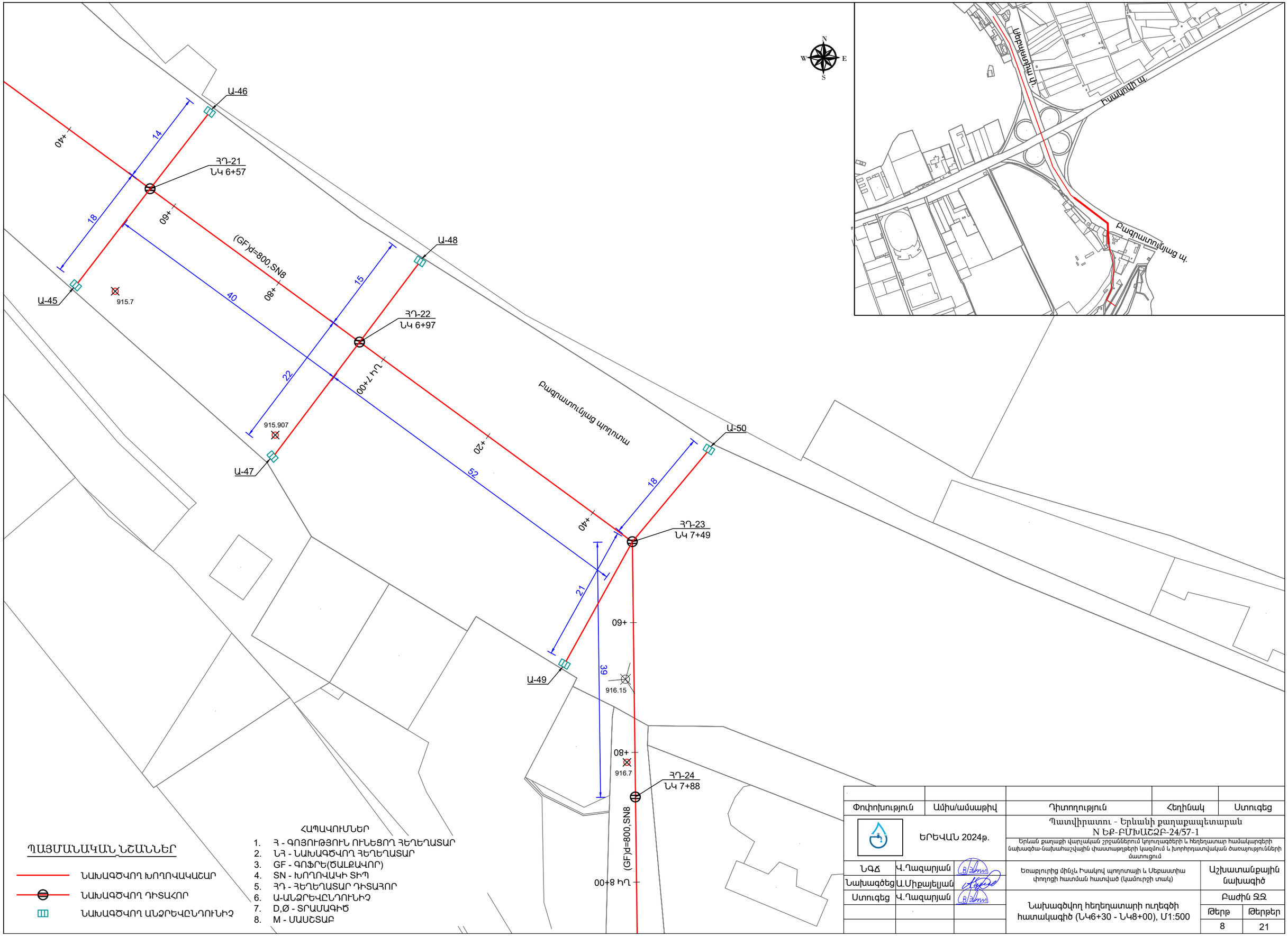

ՊԱՅՄԱՆԱԿԱՆ ՆՇԱՆՆԵՐ

- ՆԱԽԱԳԾՎՈՂ ԽՈՂՈՎԱԿԱՇԱՐ
- ՆԱԽԱԳԾՎՈՂ ԴԻՏԱՀՈՐ
- ՆԱԽԱԳԾՎՈՂ ԱՆՋՐԵՎԸՆԴՈՒՆԻՉ

ՀԱՊԱՎՈՒՄՆԵՐ

1. Հ - ԳՈՅՈՒԹՅՈՒՆ ՈՒՆԵՑՈՂ ՀԵՂԵՂԱՏԱՐ
2. ՆՀ - ՆԱԽԱԳԾՎՈՂ ՀԵՂԵՂԱՏԱՐ
3. GF - ԳՈՖՐԵ(ԾԱԼՔԱՎՈՐ)
4. SN - ԽՈՂՈՎԱԿԻ ՏԻՊ
5. ՅՂ - ՀԵՂԵՂԱՏԱՐ ԴԻՏԱՀՈՐ
6. Ա-ԱՆՋՐԵՎԸՆԴՈՒՆԻՉ
7. D,Ø - ՏՐԱՄԱԳԻԾ
8. M - ՄԱՍՇՏԱԲ

Փոփոխություն	Ամիս/ամսաթիվ		Դիտողություն	Հեղինակ	Ստուգեց
	ԵՐԵՎԱՆ 2024թ.		Պատվիրատու - Երևանի քաղաքապետարան N ԵՔ-ԲՄԽԱՇՁԲ-24/57-1		
			Երևան քաղաքի վարչական շրջաններում կոյուղագծերի և հեղեղատար համակարգերի նախագծա-նախահաշվային փաստաթղթերի կազմում և խորհրդատվական ծառայությունների մատուցում		
ՆԳԾ	Վ.Ղազարյան		Եռաբլուրից մինչև Իսակով պողոտայի և Սեբաստիա փողոցի հատման հատված (կամուրջի տակ)	Աշխատանքային նախագիծ	
Նախագծեց	Ա.Միքայելյան				
Ստուգեց	Վ.Ղազարյան		Նախագծվող հեղեղատարի ուղեգծի հատակագիծ (ՆԿ6+30 - ՆԿ8+00), Մ1:500	Բաժին ԶԶ	
				Թերթ	Թերթեր
				8	21

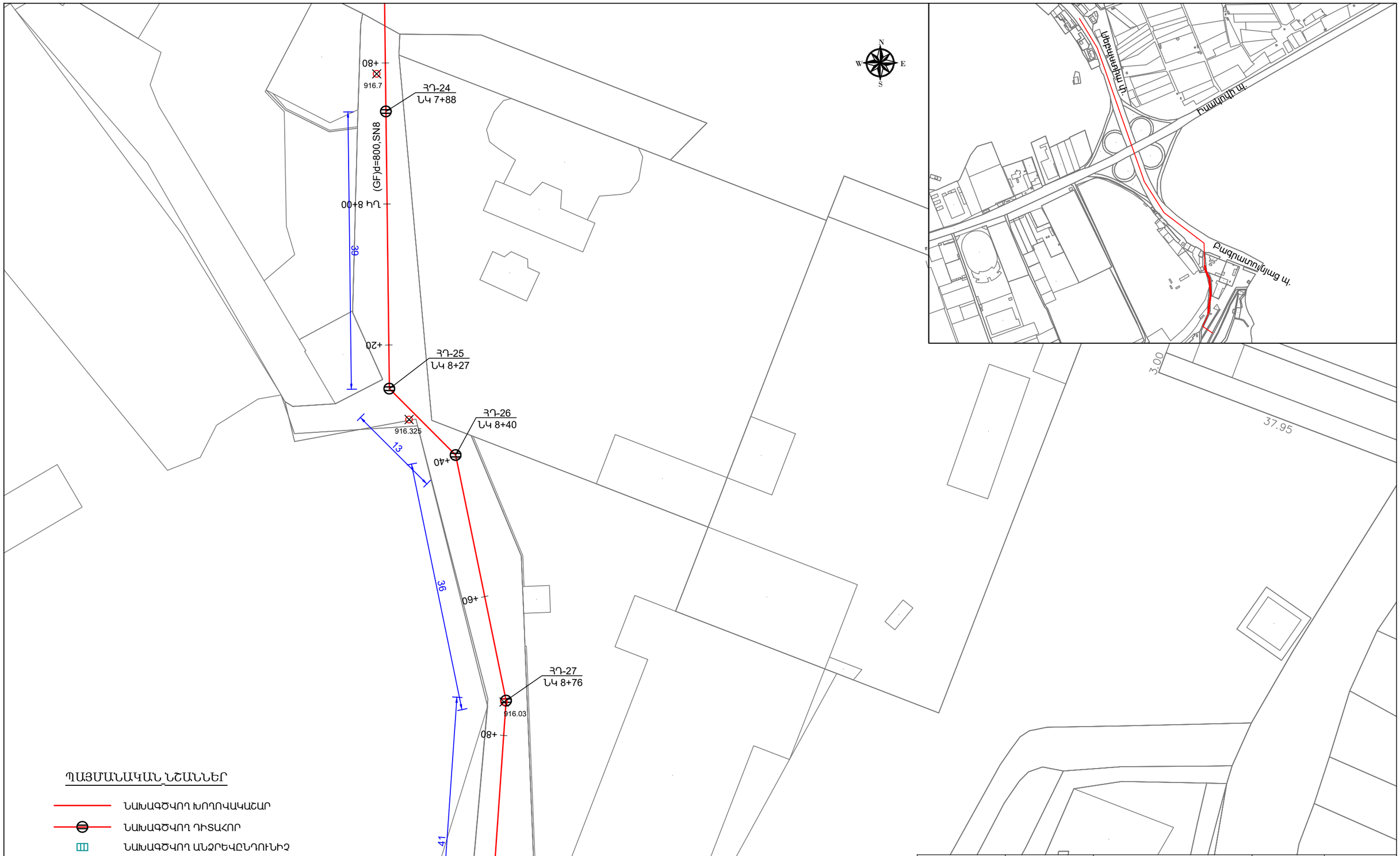

ՊԱՅՄԱՆԱԳԱՆ ՆՇԱՆՆԵՐ

- ՆԱԽԱԳԾՎՈՂ ԽՈՂՈՎԱԿԱՇԱՐ
- ՆԱԽԱԳԾՎՈՂ ԴԻՏԱՀՈՐ
- ՆԱԽԱԳԾՎՈՂ ԱՆՋՐԵՎԸՆԴՈՒՆԻՉ

ՀԱՊԱՎՈՒՄՆԵՐ

1. Հ - ԳՈՅՈՒԹՅՈՒՆ ՈՒՆԵՑՈՂ ՀԵՂԵՂԱՏԱՐ
2. ՆՀ - ՆԱԽԱԳԾՎՈՂ ՀԵՂԵՂԱՏԱՐ
3. GF - ԳՈՖՐԵ(ԾԱԼՔԱՎՈՐ)
4. SN - ԽՈՂՈՎԱԿԻ ՏԻՊ
5. ՀՂ - ՀԵՂԵՂԱՏԱՐ ԴԻՏԱՀՈՐ
6. Ա-ԱՆՋՐԵՎԸՆԴՈՒՆԻՉ
7. D,Ø - ՏՐԱՄԱԳԻԾ
8. M - ՄԱՍՇՏԱԲ

Փոփոխություն	Ամիս/ամսաթիվ	Դիտողություն	Հեղինակ	Ստուգեց
ԵՐԵՎԱՆ 2024թ.		Պատվիրատու - Երևանի քաղաքապետարան N ԵՔ-ԲՄԽԱՇՁԲ-24/57-1 Երևան քաղաքի վարչական շրջաններում կոյուղագծերի և հեղեղատար համակարգերի նախագծա-նախահաշվային փաստաթղթերի կազմում և խորհրդատվական ծառայությունների մատուցում		
ՆԳՃ	Վ.Ղազարյան	Եռաբլուրից մինչև Իսակով պողոտայի և Սեբաստիա փողոցի հատման հատված (կամուրջի տակ)	Աշխատանքային նախագիծ	
Նախագծեց	Ա.Միքայելյան			
Ստուգեց	Վ.Ղազարյան	Նախագծվող հեղեղատարի ուղեգծի հատակագիծ (ՆԿ8+00 - ՆԿ9+00), Մ1:500	Բաժին ՋՋ	
			Թերթ	Թերթեր
			9	21

ՊԱՅՄԱՆԱԿԱՆ ՆՇԱՆՆԵՐ

- ՆԱԽԱԳԾՎՈՂ ԽՈՂՈՎԱԿԱՇԱՐ
- ՆԱԽԱԳԾՎՈՂ ԴԻՏԱՀՈՐ
- ՆԱԽԱԳԾՎՈՂ ԱՆՋՐԵՎԸՆԴՈՒՆԻՉ

ՀԱՊԱՎՈՒՄՆԵՐ

1. Հ - ԳՈՅՈՒԹՅՈՒՆ ՈՒՆԵՑՈՂ ՀԵՂԵՂԱՏԱՐ
2. ՆՀ - ՆԱԽԱԳԾՎՈՂ ՀԵՂԵՂԱՏԱՐ
3. GF - ԳՈՖՐԵ(ԾԱԼՔԱՎՈՐ)
4. SN - ԽՈՂՈՎԱԿԻ ՏԻՊ
5. ՀԴ - ՀԵՂԵՂԱՏԱՐ ԴԻՏԱՀՈՐ
6. Ա-ԱՆՋՐԵՎԸՆԴՈՒՆԻՉ
7. D,Ø - ՏՐԱՄԱԳԻԾ
8. M - ՄԱՍՇՏԱԲ

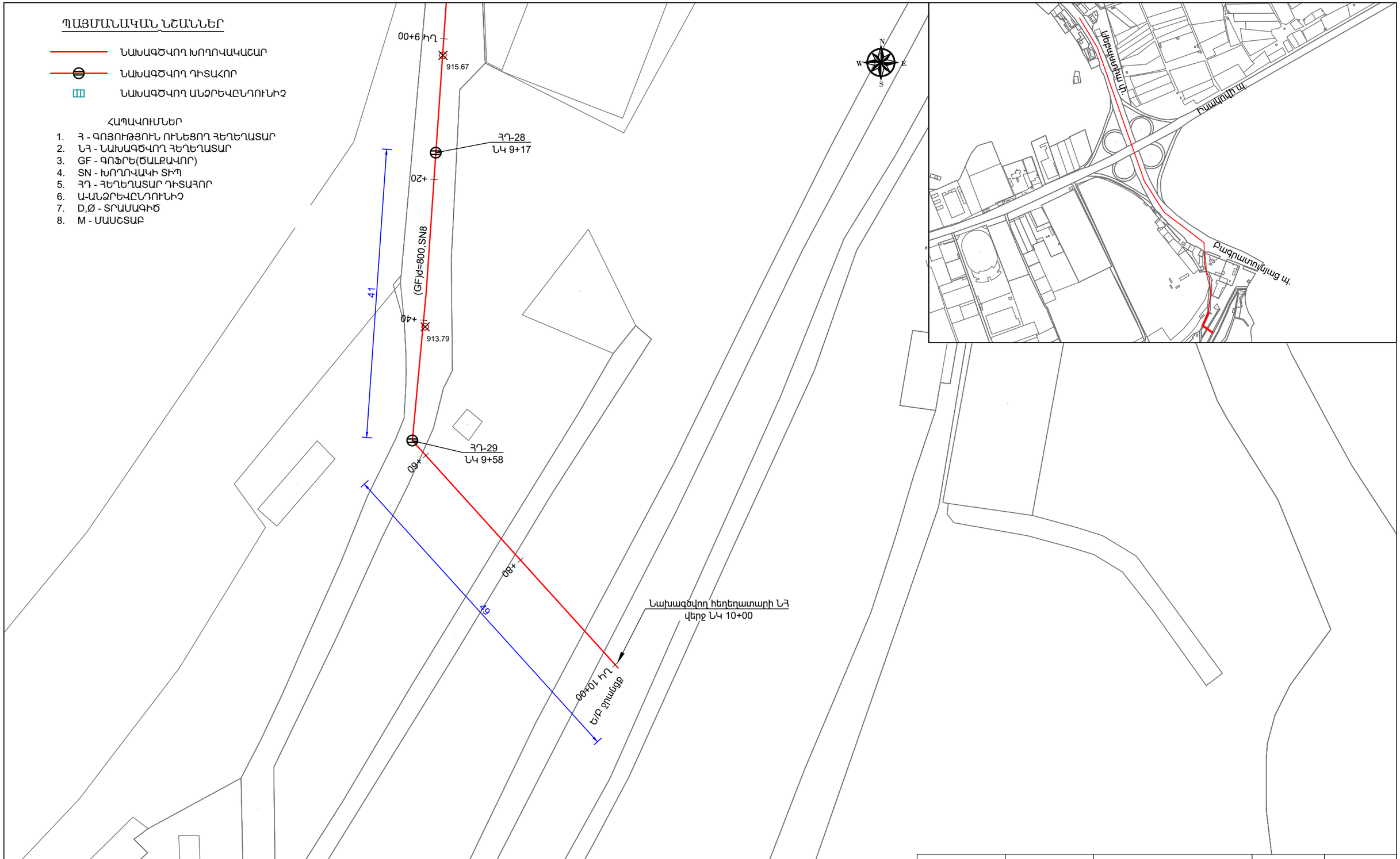

Փոփոխություն	Ամիս/ամսաթիվ	Դիտողություն	Հեղինակ	Ստուգեց

ԵՐԵՎԱՆ 2024թ.		Պատվիրատու - Երևանի քաղաքապետարան N ԵՔ-ԲՄԽԱՇՁԲ-24/57-1	
		Երևան քաղաքի վարչական շրջաններում կոյուղագծերի և հեղեղատար համակարգերի նախագծա-նախահաշվային փաստաթղթերի կազմում և խորհրդատվական ծառայությունների մատուցում	
ՆԳԾ	Վ.Ղազարյան	Եռաբլուրից մինչև Իսակով պողոտայի և Սեբաստիա փողոցի հատման հատված (կամուրջի տակ)	Աշխատանքային նախագիծ
Նախագծեց	Ա.Միքայելյան		
Ստուգեց	Վ.Ղազարյան	Նախագծվող հեղեղատարի ուղեգծի հատակագիծ (ՆԿ9+00 - ՆԿ10+00), Մ1:500	Բաժին ՁՁ
			Թերթ / Թերթեր
			10 / 21

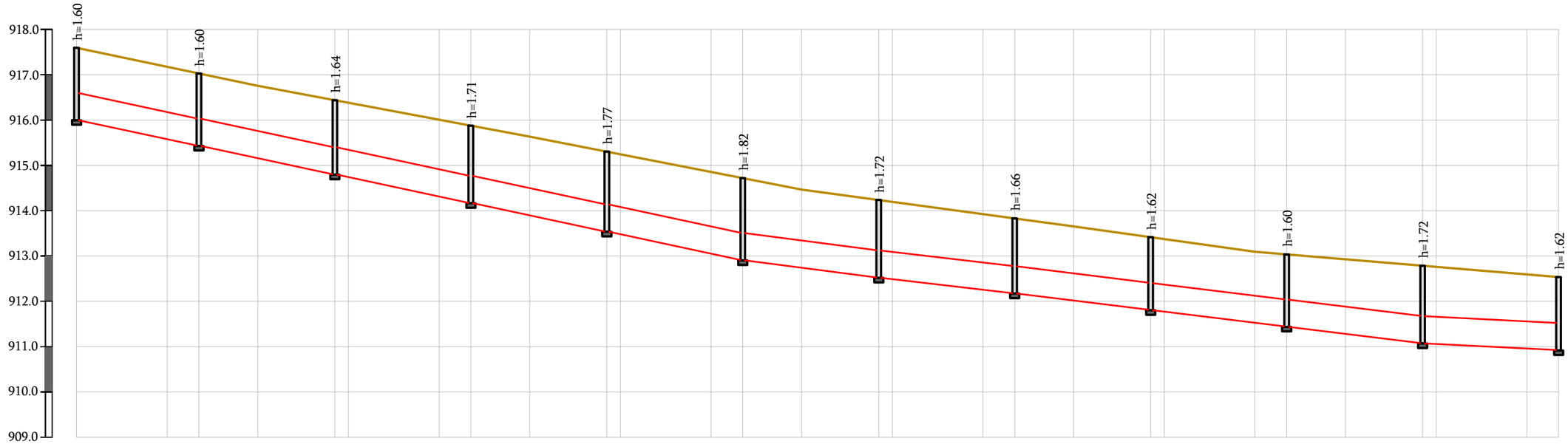

ՄԱՍՇՏԱԲ՝ ՀՈՐ. 1:1000
ՈՒՂՂ. 1:100

ՀՈՂԻ ԲՆԱԿԱՆ ՆԻՇԸ	917.595		917.175	917.028	916.755	916.438 916.382		916.008	915.878	915.635	915.304 915.245		914.855	914.719	914.465	914.236 914.195		913.925	913.831	913.655	913.417 913.375		913.095	913.036	912.928	912.786 912.761		912.594	912.535
ՀՈՂԻ ՆԱԽԱԳԾԱՅԻՆ ՆԻՇԸ	917.595		917.175	917.028	916.755	916.438 916.382		916.008	915.878	915.635	915.304 915.245		914.855	914.719	914.465	914.236 914.195		913.925	913.831	913.655	913.417 913.375		913.095	913.036	912.928	912.786 912.761		912.594	912.535
ԽՈՂՈՎԱԿԻ ՀԱՏԱԿԻ ՆԻՇԸ	915.995		915.438 915.428			914.808 914.798		914.178 914.168			913.544 913.534		912.909 912.899			912.526 912.516		912.181 912.171			911.808 911.797		911.446 911.436			911.076 911.066		910.715 910.705	
ԽՈՂՈՎԱԿԻ ՆՅՈՒԹԸ		(GF)d=600, SN8, L=327.0մ ($L_{ընդ}$=472.0մ)																										
ԹԵՔՈՒԹՅՈՒՆ / ԵՐԿԱՐՈՒԹ. (մ)		147										0.021	150													0.012	30	0.005
ՀԵՌԱՎՈՐՈՒԹՅՈՒՆԸ		20	7	13	17	3	20	7	13	17	3	20	7	13	17	3	20	7	13	17	3	20	7	13	17	3	20	7
ՀՈՐԵՐԻ ՀԱՄԱՐՆԵՐԸ		ՅՂ-1		ՅՂ-2		ՅՂ-3			ՅՂ-4		ՅՂ-5			ՅՂ-6			ՅՂ-7		ՅՂ-8			ՅՂ-9			ՅՂ-10			ՅՂ-11			ՅՂ-12
ՆՇԱԿԵՏԵՐԸ	ՆԿ0+00		+20		+40		+60		+80	ՆԿ1+00		+20		+40		+60		+80	ՆԿ2+00		+20		+40		+60		+80	ՆԿ3+00		+20	+27

ՆԱԽԱԳԾՎՈՂ ՀԵՂԵՂԱՏԱՐԻ ԽՐԱՄՈՒՂՈՒ ՔԱՆԴՄԱՆ

ԼԱՅՆԱԿԱՆ ԿՏՐՎԱԾՔ (ՆԿ0+00 - ՆԿ4+72)

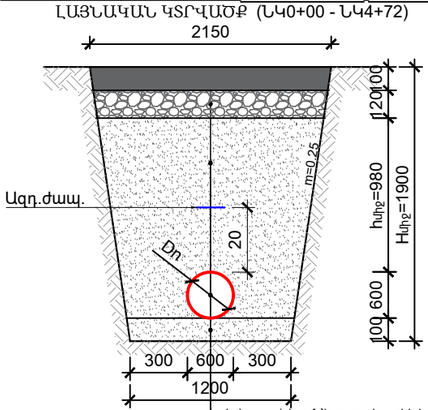

Երկբերտ ա/բետոնե՝խոշորահատիկ h=6սմ,մանրահատիկ h=4սմ
Խճի նախաշերտ՝h=12սմ(40-70մմ,h=8սմ, 20-40մմ,h=4սմ)
Հողլցք՝ 0-5մմ խոշորության կլոր ձև.մասնիկ. ավազով՝տոփանումով
Պոլիէթիլենե ծալքավոր(GF)Dn600,Sn8.
Ավազի նախ. շերտ՝ h=10սմ՝0-5մմ խոշ. կլոր ձև.մասնիկներից

ՊԱՅՄԱՆԱԿԱՆ ՆՇԱՆՆԵՐ

- ՀՈՂԻ ԲՆԱԿԱՆ և ՆԱԽԱԳԾԱՅԻՆ ՆԻՇ
- ՆԱԽԱԳԾՎՈՂ ԽՈՂՈՎԱԿԱՀԱՐ
- ՆԱԽԱԳԾՎՈՂ ԴԻՏԱՀՈՐ

Փոփոխություն	Ամիս/ամսաթիվ	Դիտողություն	Հեղինակ	Ստուգեց

ԵՐԵՎԱՆ 2024թ.

Պատվիրատու - Երևանի քաղաքապետարան
N ԵՔ-ԲՄԽԱՇՁԲ-24/57-1

Երևան քաղաքի վարչական շրջաններում կոյուղագծերի և հեղեղատար համակարգերի նախագծա-նախահաշվային փաստաթղթերի կազմում և խորհրդատվական ծառայությունների մատուցում

ՆԳՃ	Վ.Ղազարյան	
Նախագծեց	Ա.Միքայելյան	
Ստուգեց	Վ.Ղազարյան	

Եռաբլուրից մինչև Իսակով պողոտայի և Սեբաստիա փողոցի հատման հատված (կամուրջի տակ)

Աշխատանքային նախագիծ

Նախագծվող հեղեղատարի երկայնական և լայնական կտրվածքներ (ՆԿ0+00- ՆԿ3+27)

Բաժին ՁՁ

Թերթ	Թերթեր
11	21

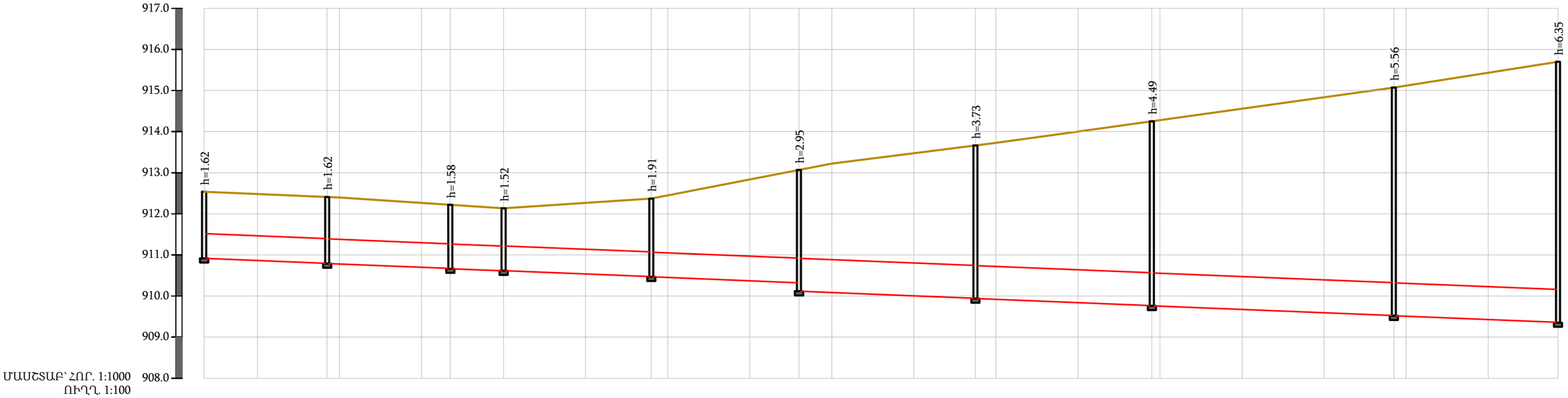

ՀՈՂԻ ԲՆԱԿԱՆ ՆԻՇԸ	912.535	912.480	912.410 912.398	912.267	912.220	912.135	912.266	912.370 912.447	912.843	913.066	913.221	913.474	913.664 913.727	914.000	914.251 914.279	914.558	914.838	915.075 915.122	915.434	915.700
ՀՈՂԻ ՆԱԽԱԳԾԱՅԻՆ ՆԻՇԸ	912.535	912.480	912.410 912.398	912.267	912.220	912.135	912.266	912.370 912.447	912.843	913.066	913.221	913.474	913.664 913.727	914.000	914.251 914.279	914.558	914.838	915.075 915.122	915.434	915.700
ԽՈՂՈՎԱԿԻ ՀԱՏԱԿԻ ՆԻՇԸ	910.715 910.705		910.800 910.790		910.650 910.640	910.625 910.615		910.470 910.460		910.326 910.116			909.944 909.934		909.771 909.761			909.525 909.515		909.360 909.350
ԽՈՂՈՎԱԿԻ ՆՅՈՒԹԸ		(GF)d=600, SN8, L=145.0մ ($L_{ընդ}$=472.0մ)									(GF)d=800, SN8, L=185.0մ ($L_{ընդ}$=528.0մ)									
ԹԵՔՈՒԹՅՈՒՆ / ԵՐԿԱՐՈՒԹ. (մ)		145								0.004	185									0.004
ՀԵՌԱՎՈՐՈՒԹՅՈՒՆԸ		13	17	3	20	7	13	20	16	4	20	12	8	20	15	5	20	18	2	20	20	17	3	20	17	
ՀՈՐԵՐԻ ՀԱՄԱՐՆԵՐԸ		ՀԴ-12		ՀԴ-13		ՀԴ-14	ՀԴ-15		ՀԴ-16			ՀԴ-17				ՀԴ-18			ՀԴ-19					ՀԴ-20			ՀԴ-21
ՆՇԱԿԵՏԵՐԸ		ՆԿ3+27	+40	+60	+80		ՆԿ4+00	+20	+40	+60	+80		ՆԿ5+00	+20	+40	+60	+80		ՆԿ6+00	+20	+40	+57				

ՆԱԽԱԳԾՎՈՂ ՀԵՂԵՂԱՏԱՐԻ ԽՐԱՄՈՒՂՈՒ ՔԱՆԴՄԱՆ
ԼԱՅՆԱԿԱՆ ԿՏՐՎԱԾՔ (ՆԿ0+00 - ՆԿ4+72)

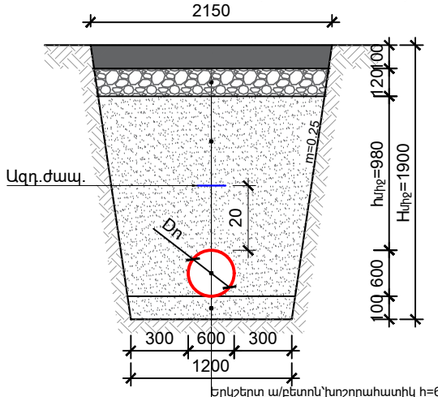

Երկշերտ ա/բետոն՝խոշորահատիկ h=6սմ,մանրահատիկ h=4սմ
խճի նախաշերտ՝h=12սմ(40-70մմ,h=8սմ, 20-40մմ,h=4սմ)
Ցտլիցք՝ 0-5մմ խոշորության կլոր ձև.մասնիկ. ավազով՝տոփանումով
Պոլիէթիլենե ծալքավոր(GF)Dn600,Sn8.
Ավազի նախ. շերտ՝ h=10սմ՝0-5մմ խոշ. կլոր ձև.մասնիկներից

ՆԱԽԱԳԾՎՈՂ ՀԵՂԵՂԱՏԱՐԻ ԽՐԱՄՈՒՂՈՒ ՔԱՆԴՄԱՆ
ԼԱՅՆԱԿԱՆ ԿՏՐՎԱԾՔ (ՆԿ4+72- ՆԿ10+00)

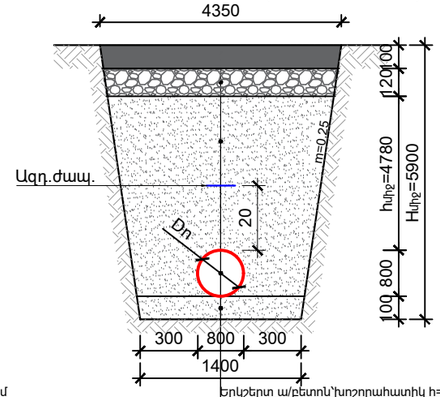

Երկշերտ ա/բետոն՝խոշորահատիկ h=6սմ,մանրահատիկ h=4սմ
խճի նախաշերտ՝h=12սմ(40-70մմ,h=8սմ, 20-40մմ,h=4սմ)
Ցտլիցք՝ 0-5մմ խոշորության կլոր ձև.մասնիկ. ավազով՝տոփանումով
Պոլիէթիլենե ծալքավոր(GF)Dn800,Sn8.
Ավազի նախ. շերտ՝ h=10սմ՝0-5մմ խոշ. կլոր ձև.մասնիկներից

ՊԱՅՄԱՆԱԿԱՆ ՆՇԱՆՆԵՐ

- ՀՈՂԻ ԲՆԱԿԱՆ և ՆԱԽԱԳԾԱՅԻՆ ՆԻՇ
- ՆԱԽԱԳԾՎՈՂ ԽՈՂՈՎԱԿԱԿԱՇԱՐ
- ՆԱԽԱԳԾՎՈՂ ԴԻՏԱՀՈՐ

Փոփոխություն	Ամիս/ամսաթիվ		Դիտողություն	Հեղինակ	Ստուգեց
ԵՐԵՎԱՆ 2024թ.			Պատվիրատու - Երևանի քաղաքապետարան N ԵՔ-ԲՄԽԱՇՁԲ-24/57-1 Երևան քաղաքի վարչական շրջաններում կոյուղագծերի և հեղեղատար համակարգերի նախագծա-նախահաշվային փաստաթղթերի կազմում և խորհրդատվական ծառայությունների մատուցում		
ՆԳՃ	Վ.Ղազարյան		Եռաբլուրից մինչև Իսակով պողոտայի և Սեբաստիա փողոցի հատման հատված (կամուրջի տակ)	Աշխատանքային նախագիծ	
Նախագծեց	Ա.Միքայելյան		Նախագծվող հեղեղատարի երկայնական և լայնական կտրվածքներ (ՆԿ3+27- ՆԿ6+57)	Բաժին ՋՁ	
Ստուգեց	Վ.Ղազարյան			Թերթ	Թերթեր
				12	21

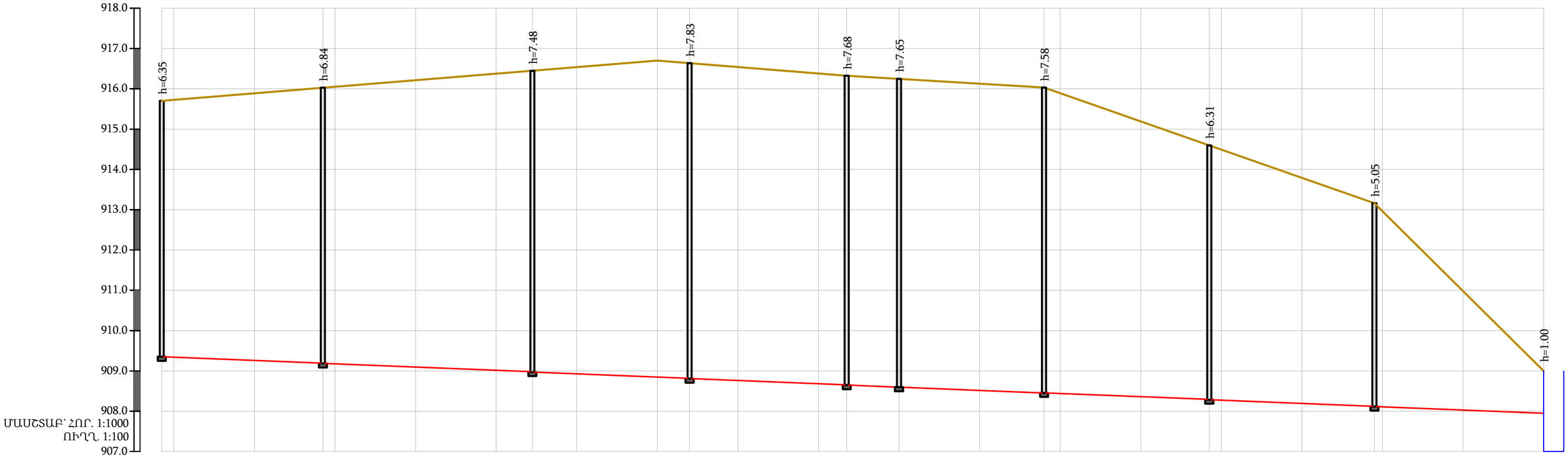

ՀՈՂԻ ԲՆԱԿԱՆ ՆԻՇԸ	915.700 / 915.724	915.887	916.025 / 916.050	916.212	916.375	916.448	916.537	916.700	916.636	916.540	916.381	916.325	916.247	916.126	916.030 / 915.890	915.190	914.595 / 915.490	913.790	913.160 / 913.090	911.000	909.000
ՀՈՂԻ ՆԱԽԱԳԾԱՅԻՆ ՆԻՇԸ	915.700 / 915.724	915.887	916.025 / 916.050	916.212	916.375	916.448	916.537	916.700	916.636	916.540	916.381	916.325	916.247	916.126	916.030 / 915.890	915.190	914.595 / 915.490	913.790	913.160 / 913.090	911.000	909.000
ԽՈՂՈՎԱԿԻ ՀԱՏԱԿԻ ՆԻՇԸ	909.360 / 909.350		909.195 / 909.185			908.978 / 908.968			908.816 / 908.806			908.655 / 908.645	908.607 / 908.597		908.460 / 908.450		908.295 / 908.285		908.060 / 908.050		907.950
ԽՈՂՈՎԱԿԻ ՆՅՈՒԹԸ	(GF)d=800, SN8, L=343.0մ ($L_{ընդ}$=528.0մ)																				
ԹԵՔՈՒԹՅՈՒՆ / ԵՐԿԱՐՈՒԹ. (մ)	343																			0.004	
ՀԵՌԱՎՈՐՈՒԹՅՈՒՆԸ	3	20	17	3	20	20	9	11	20	8	12	20	7	13	20	16	4	20	17	3	20	18	2	20	20
ՀՈՐԵՐԻ ՀԱՄԱՐՆԵՐԸ	ՀԴ-21		ՀԴ-22			ՀԴ-23			ՀԴ-24			ՀԴ-25	ՀԴ-26		ՀԴ-27				ՀԴ-28			ՀԴ-29			
ՆՇԱԿԵՏԵՐԸ	ՆԿ6+57	+60	+80	ՆԿ7+00	+20	+40	+60	+80	ՆԿ8+00	+20	+40	+60	+80	ՆԿ9+00	+20	+40	+60	+80	ՆԿ10+00						

ՆԱԽԱԳԾՎՈՂ ՅԵՂԵՂԱՏԱՐԻ ԽՐԱՄՈՒՂՈՒ ՔԱՆԴՄԱՆ
ԼԱՅՆԱԿԱՆ ԿՏՐՎԱԾՔ (ՆԿ4+72- ՆԿ10+00)

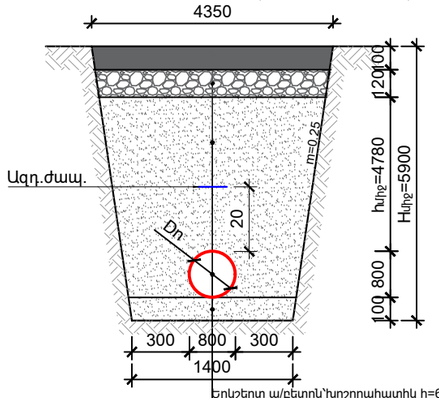

Երկշերտ ա/բետոն՝խոշորահատիկ h=6սմ,մանրահատիկ h=4սմ
Խճի նախաշերտ՝h=12սմ(40-70մմ,h=8սմ, 20-40մմ,h=4սմ)
Եզրիգք՝ 0-5մմ խոշորության կլոր ձև.մասնիկ. ավազով՝տոփանումով
Պոլիէթիլենե ծայքավոր(GF)Dn800,Sn8.
Ավազի նախ. շերտ՝ h=10սմ՝0-5մմ խոշ. կլոր ձև.մասնիկներից

ՊԱՅՄԱՆԱԿԱՆ ՆՇԱՆՆԵՐ

- ՀՈՂԻ ԲՆԱԿԱՆ և ՆԱԽԱԳԾԱՅԻՆ ՆԻՇ
- ՆԱԽԱԳԾՎՈՂ ԽՈՂՈՎԱԿԱՇԱՐ
- ՆԱԽԱԳԾՎՈՂ ԴԻՏԱՀՈՐ

Փոփոխություն	Ամիս/ամսաթիվ		Դիտողություն	Հեղինակ	Ստուգեց
ԵՐԵՎԱՆ 2024թ.			Պատվիրատու - Երևանի քաղաքապետարան N ԵՔ-ԲՄԽԱՇՁԲ-24/57-1 Երևան քաղաքի վարչական շրջաններում կոյուղագծերի և հեղեղատար համակարգերի նախագծա-նախահաշվային փաստաթղթերի կազմում և խորհրդատվական ծառայությունների մատուցում		
ՆԳՃ	Վ.Ղազարյան		Եռաբլուրից մինչև Իսակով պողոտայի և Սեբաստիա փողոցի հատման հատված (կամուրջի տակ)	Աշխատանքային նախագիծ	
Նախագծեց	Ա.Միքայելյան				
Ստուգեց	Վ.Ղազարյան		Նախագծվող հեղեղատարի երկայնական և լայնական կտրվածքներ (ՆԿ6+57 ՆԿ10+00)	Բաժին ՁՁ	
				Թերթ	Թերթեր
				13	21

ՀԴ-1

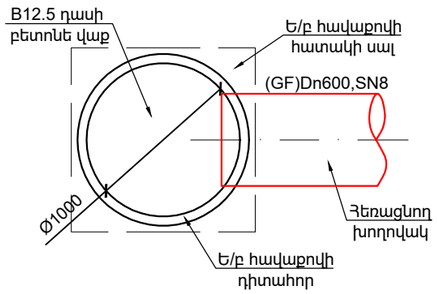

ՀԴ-2, ՀԴ-3, ՀԴ-5-ՀԴ-16

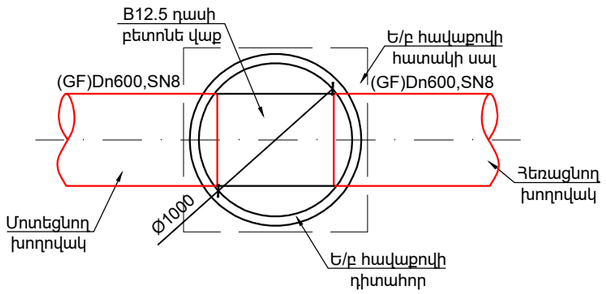

ՀԴ-4

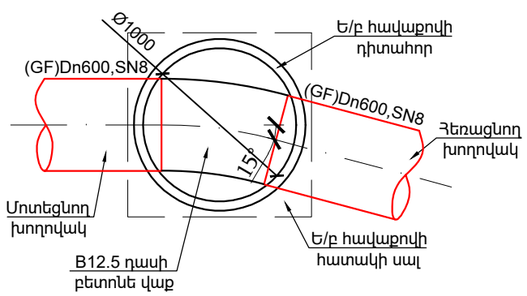

ՀԴ-17

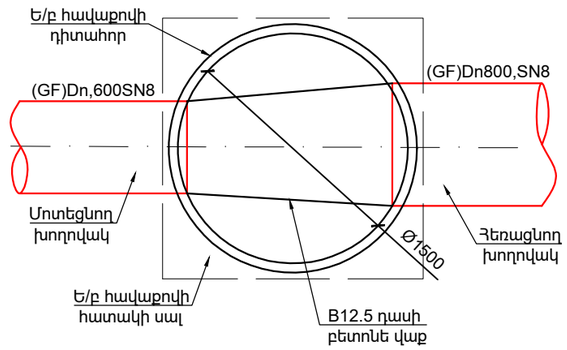

ՀԴ-18, ՀԴ-21, ՀԴ-22, ՀԴ-24, ՀԴ-28

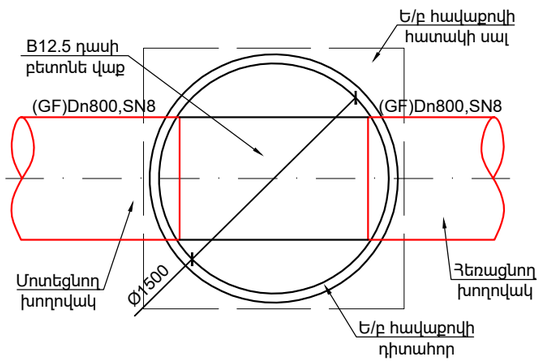

ՀԴ-19, ՀԴ-20

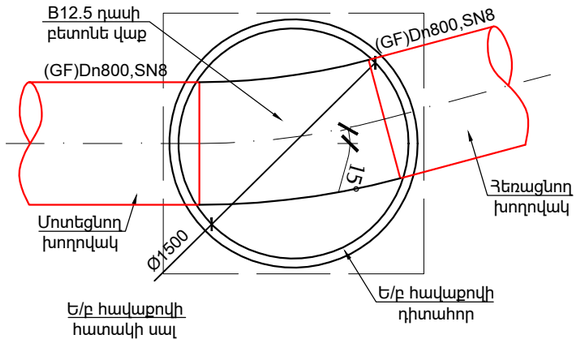

ՀԴ-23

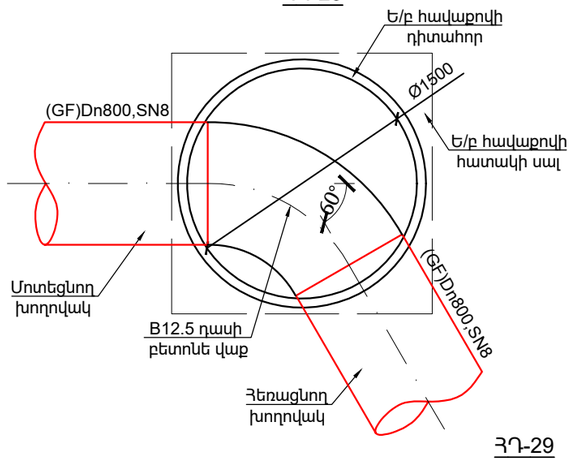

ՀԴ-25

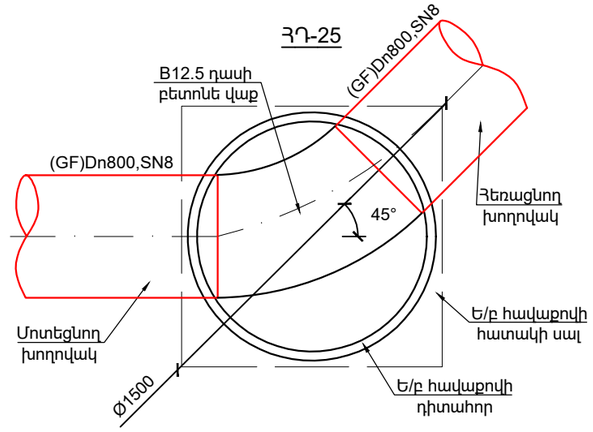

ՀԴ-26

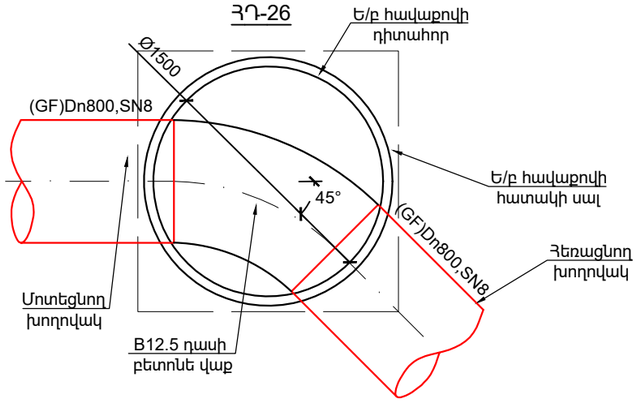

ՀԴ-27

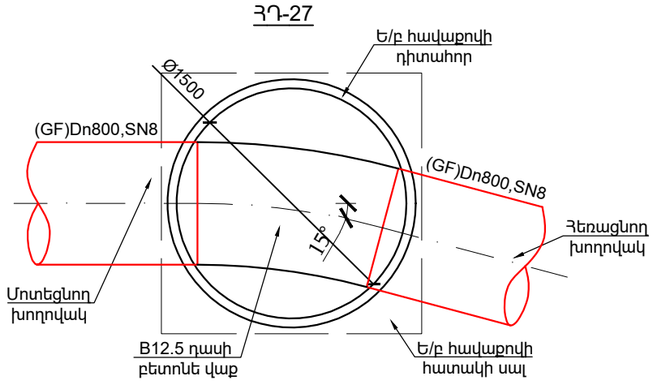

ՀԴ-29

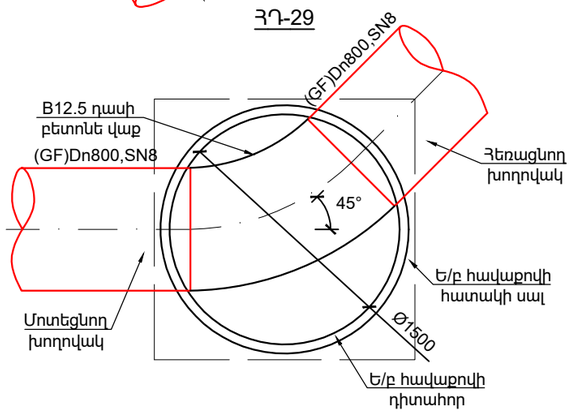

Փոփոխություն	Ամիս/ամսաթիվ		Դիտողություն	Հեղինակ	Ստուգեց
ԵՐԵՎԱՆ 2024թ.			Պատվիրատու - Երևանի քաղաքապետարան N ԵՔ-ԲՄԽԱՇՁԲ-24/57-1 Երևան քաղաքի վարչական շրջաններում կոյուղագծերի և հեղեղատար համակարգերի նախագծա-նախահաշվային փաստաթղթերի կազմում և խորհրդատվական ծառայությունների մատուցում		
ՆԳՃ	Վ.Ղազարյան		Եռաբլուրից մինչև Իսակով պողոտայի և Սեբաստիա փողոցի հատման հատված (կամուրջի տակ)	Աշխատանքային նախագիծ	
Նախագծեց	Ա.Միքայելյան				
Ստուգեց	Վ.Ղազարյան		Դիտահորերի սխեմատիկ հատակագծեր	Բաժին ՁՁ	
				Թերթ	Թերթեր
				14	21

Հեղեղատարի դիտահորերի մասնացուցակ

Նախագծվող հեղեղատարի ՆՀ

Դիտահորերի համարները	Դիտահորերի տիպը	Դիտահորերի տրամագիծը, սմ	Բանվորական բարձրությունը սմ	Հավաքովի ե/բ հիմնական տարրերի տիպերը (հատ)									B 7.5 դասի բետոնի նախապատրաստական շերտ, h = 10 սմ /մ3/	Բետոնե կաք B 12.5 դասի, առավելագույն երկայնացումով հ/փոփոխ (մն) /մ3/
				Հիմքի սալ ՀՍ-15 հատ/կգ	Հիմքի սալ ՀՍ-10 հատ/կգ	Ծածկի սալ ԾՍ1-15 հատ/կգ	Ծածկի սալ ԾՍ1-10 հատ/կգ	Պատի օղակ ՊՕ-15-9 հատ/կգ	Պատի օղակ ՊՕ-10-9 հատ/կգ	Պատի օղակ ՊՕ-15-6 հատ/կգ	Պատի օղակ ՊՕ-10-6 հատ/կգ	Թուջե ծանր մտոց հատ/կգ		
ՀԴ-1	Հավաքովի	1000	1600	-	1/440	-	1/250	-	1/910	-	-	1/80	0.324	700/ 1.37
ՀԴ-2	Հավաքովի	1000	1600	-	1/440	-	1/250	-	1/910	-	-	1/80	0.324	700/ 1.37
ՀԴ-3	Հավաքովի	1000	1640	-	1/440	-	1/250	-	1/910	-	-	1/80	0.324	700/ 1.37
ՀԴ-4	Հավաքովի	1000	1710	-	1/440	-	1/250	-	1/910	-	-	1/80	0.324	700/ 1.37
ՀԴ-5	Հավաքովի	1000	1770	-	1/440	-	1/250	-	1/910	-	-	1/80	0.324	700/ 1.37
ՀԴ-6	Հավաքովի	1000	1820	-	1/440	-	1/250	-	1/910	-	-	1/80	0.324	700/ 1.37
ՀԴ-7	Հավաքովի	1000	1720	-	1/440	-	1/250	-	1/910	-	-	1/80	0.324	700/ 1.37
ՀԴ-8	Հավաքովի	1000	1660	-	1/440	-	1/250	-	1/910	-	-	1/80	0.324	700/ 1.37
ՀԴ-9	Հավաքովի	1000	1620	-	1/440	-	1/250	-	1/910	-	-	1/80	0.324	700/ 1.37
ՀԴ-10	Հավաքովի	1000	1600	-	1/440	-	1/250	-	1/910	-	-	1/80	0.324	700/ 1.37
ՀԴ– 11	Հավաքովի	1000	1720	-	1/440	-	1/250	-	1/910	-	-	1/80	0.324	700/ 1.37
ՀԴ– 12	Հավաքովի	1000	1620	-	1/440	-	1/250	-	1/910	-	-	1/80	0.324	700/ 1.37
ՀԴ– 13	Հավաքովի	1000	1620	-	1/440	-	1/250	-	1/910	-	-	1/80	0.324	700/ 1.37
ՀԴ– 14	Հավաքովի	1000	1580	-	1/440	-	1/250	-	1/910	-	-	1/80	0.324	700/ 1.37
ՀԴ– 15	Հավաքովի	1000	1520	-	1/440	-	1/250	-	1/910	-	-	1/80	0.324	700/ 1.37
ՀԴ– 16	Հավաքովի	1000	1910	-	1/440	-	1/250	-	1/910	-	-	1/80	0.324	700/ 1.37
ՀԴ– 17	Հավաքովի	1500	2950	1/940	-	1/680	-	1/ 1050	-	2/ 1326	-	1/80	0.530	900/ 3,25
ՀԴ– 18	Հավաքովի	1500	3730	1/940	-	1/680	-	3/ 3150	-	-	-	1/80	0.530	900/ 3,25
ՀԴ– 19	Հավաքովի	1500	4490	1/940	-	1/680	-	4/ 4200	-	-	-	1/80	0.530	900/ 3,25
ՀԴ– 20	Հավաքովի	1500	5560	1/940	-	1/680	-	5/ 5250	-	-	-	1/80	0.530	900/ 3,25
ՀԴ– 21	Հավաքովի	1500	6350	1/940	-	1/680	-	6/ 6300	-	-	-	1/80	0.530	900/ 3,25
ՀԴ– 22	Հավաքովի	1500	6840	1/940	-	1/680	-	6/ 6300	-	1/ 663	-	1/80	0.530	900/ 3,25
ՀԴ– 23	Հավաքովի	1500	7480	1/940	-	1/680	-	6/ 6300	-	2/ 1326	-	1/80	0.530	900/ 3,25
ՀԴ– 24	Հավաքովի	1500	7830	1/940	-	1/680	-	1/ 7350	-		-	1/80	0.530	900/ 3,25
ՀԴ– 25	Հավաքովի	1500	7680	1/940	-	1/680	-	6/ 6300	-	2/ 1326	-	1/80	0.530	900/ 3,25
ՀԴ– 26	Հավաքովի	1500	7650	1/940	-	1/680	-	6/ 6300	-	2/ 1326	-	1/80	0.530	900/ 3,25
ՀԴ– 27	Հավաքովի	1500	7580	1/940	-	1/680	-	6/ 6300	-	1/ 663	-	1/80	0.530	900/ 3,25
ՀԴ– 28	Հավաքովի	1500	6310	1/940	-	1/680	-	6/ 6300	-	-	-	1/80	0.530	900/ 3,25
ՀԴ– 29	Հավաքովի	1500	5050	1/940	-	1/680	-	4/ 4200	-	1/ 663	-	1/80	0.530	900/ 3,25

ՀԱՏԱԿԱԳԻԾ Մ 1:25

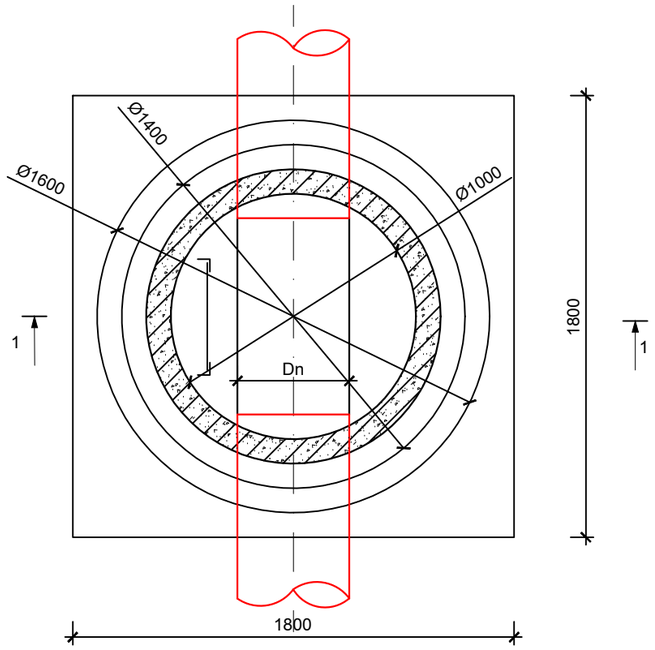

ՀԱՆԳՈՒՅՑ 1

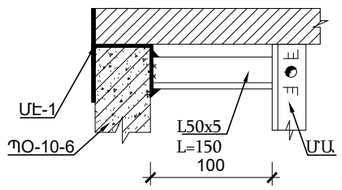

ՀԱՆԳՈՒՅՑ 2

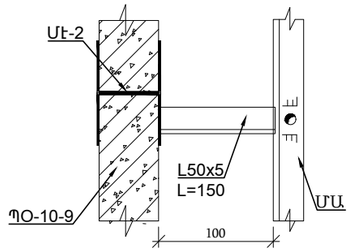

ՄԵՏԱՂԱԿԱՆ ԱՍՏԻՃԱՆ

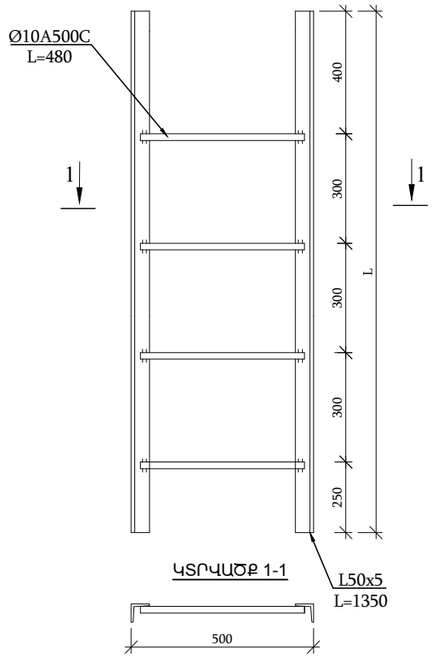

ՄԵՏԱՂԱԿԱՆ ԷԼԵՄԵՆՏ ՄԷ-1

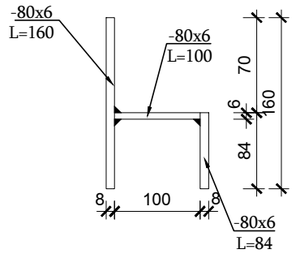

ՄԵՏԱՂԱԿԱՆ ԷԼԵՄԵՆՏ ՄԷ-2

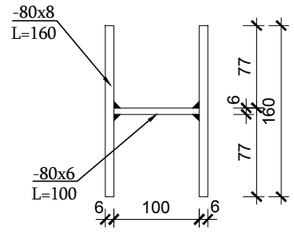

ԿՏՐՎԱԾՔ 1-1

ԿՏՐՎԱԾՔ 1-1 Մ 1:25

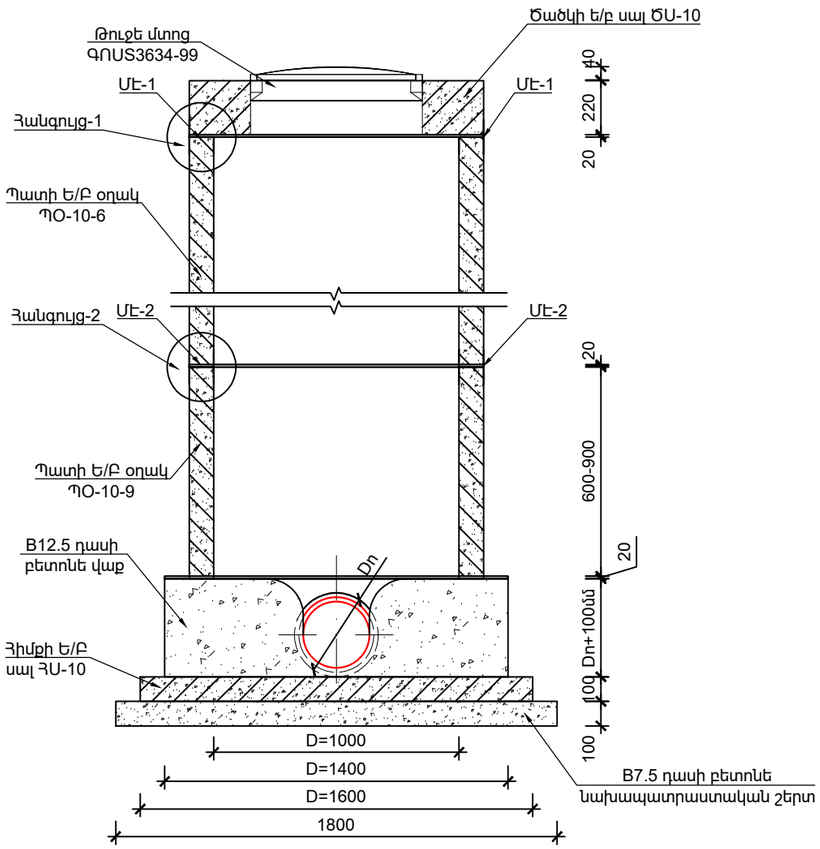

ԿՈՅՈՒՂՈՒ ՀԱՎԱՔՈՎԻ Ե/Բ ՀՈՐԻ ՆՅՈՒԹԱԾԱԽՍԻ ՄԱՍՆԱԳԻՐ D=1.0Մ

№	ՆՅՈՒԹԻ ՏԵՍԱԿԸ	Չ/Մ	ՔԱՆԱԿԸ	ԾԱՆՈԹՈՒԹՅՈՒՆ
1	B7.5 դասի նախապատրաստական շերտ	մ^3	0.324	h=10սմ
2	Հիմքի Ե/Բ սալ ՀՍ-10	հատ	1	h=10սմ
3	B12.5 դասի բետոնե վաք	մ^3	-	h=Dn+10սմ
4	Պատի Ե/Բ օղակ ՊՕ-10-9	հատ	-	Ըստ նախագծի
5	Պատի Ե/Բ օղակ ՊՕ-10-6	հատ	-	Ըստ նախագծի
6	Ծածկի ե/բ սալ ԾՍ-10	հատ	1	
7	Թուջե մտոց ԳՈՍՏ3634-99	հատ	1	
8	Մետաղական աստիճան	կգ	-	Ըստ նախագծի
9	Մետաղական էլեմենտ ՄԷ-1	կգ	-	Ըստ նախագծի
10	Մետաղական էլեմենտ ՄԷ-2	կգ	-	Ըստ նախագծի

ԾԱՆՈԹՈՒԹՅՈՒՆ

1. Պատի օղակները և ծածկի սալերը տեղադրվում են թարմ պատրաստված ցեմենտավազային շաղախի վրա:
2. Հորի բարձրությունը կարելի է կարգավորել պատի օղակի համապատասխան չափի կտրումով կամ բետոնե վաքի բարձրացման միջոցով:

Փոփոխություն	Ամիս/ամսաթիվ	Դիտողություն	Հեղինակ	Ստուգեց

ԵՐԵՎԱՆ 2024թ.		Պատվիրատու - Երևանի քաղաքապետարան N ԵՔ-ԲՄԽԱՇՁԲ-24/57-1	
		Երևան քաղաքի վարչական շրջաններում կոյուղագծերի և հեղեղատար համակարգերի նախագծա-նախահաշվային փաստաթղթերի կազմում և խորհրդատվական ծառայությունների մատուցում	
ՆԳՃ	Վ.Ղազարյան	Եռաբլուրից մինչև Իսակով պողոտայի և Սեբաստիա փողոցի հատման հատված (կամուրջի տակ)	Աշխատանքային նախագիծ
Նախագծեց	Ա.Միքայելյան		
Ստուգեց	Վ.Ղազարյան	D=1.0մ չափերով ե/բ հորի շինարարական լուծումներ	Բաժին ԶԶ
			Թերթ / Թերթեր
			16 / 21

ՀԱՏԱԿԱԳԻԾ Մ 1:25

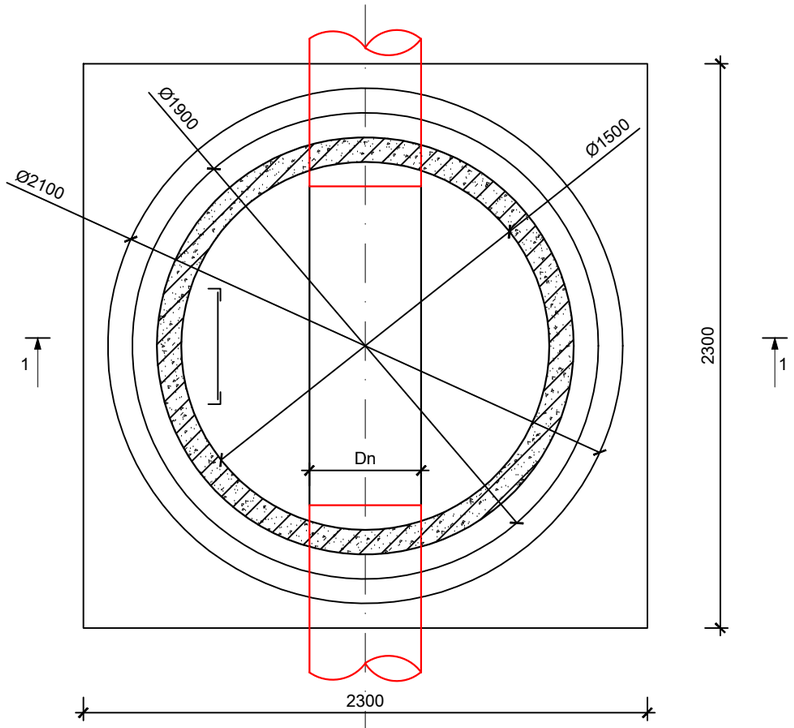

ՀԱՆԳՈՒՅՑ 1

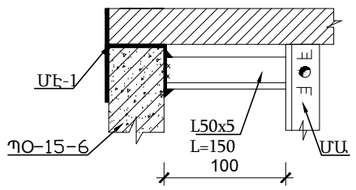

ՀԱՆԳՈՒՅՑ 2

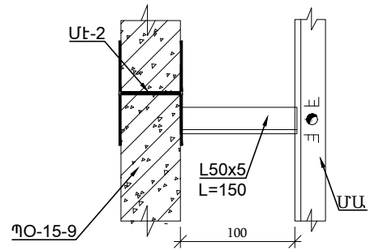

ՄԵՏԱՂԱԿԱՆ ԱՍՏԻՃԱՆ

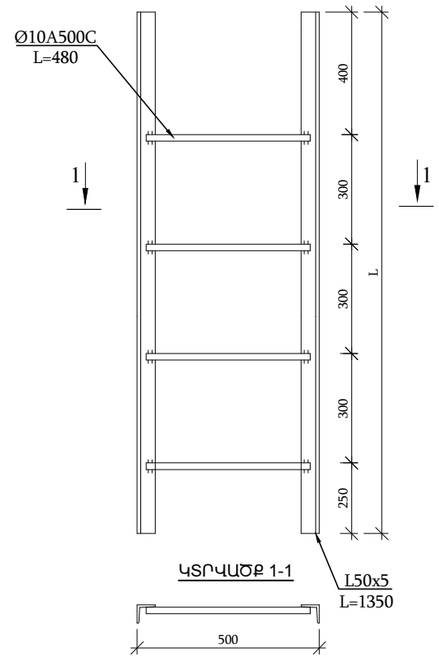

ՄԵՏԱՂԱԿԱՆ ԷԼԵՄԵՆՏ ՄԷ-1

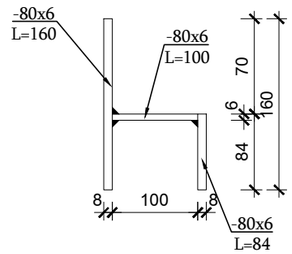

ՄԵՏԱՂԱԿԱՆ ԷԼԵՄԵՆՏ ՄԷ-2

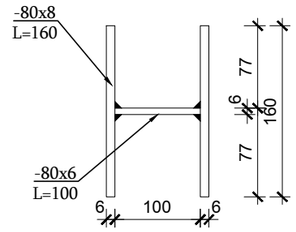

ԿՏՐՎԱԾՔ 1-1 Մ 1:25

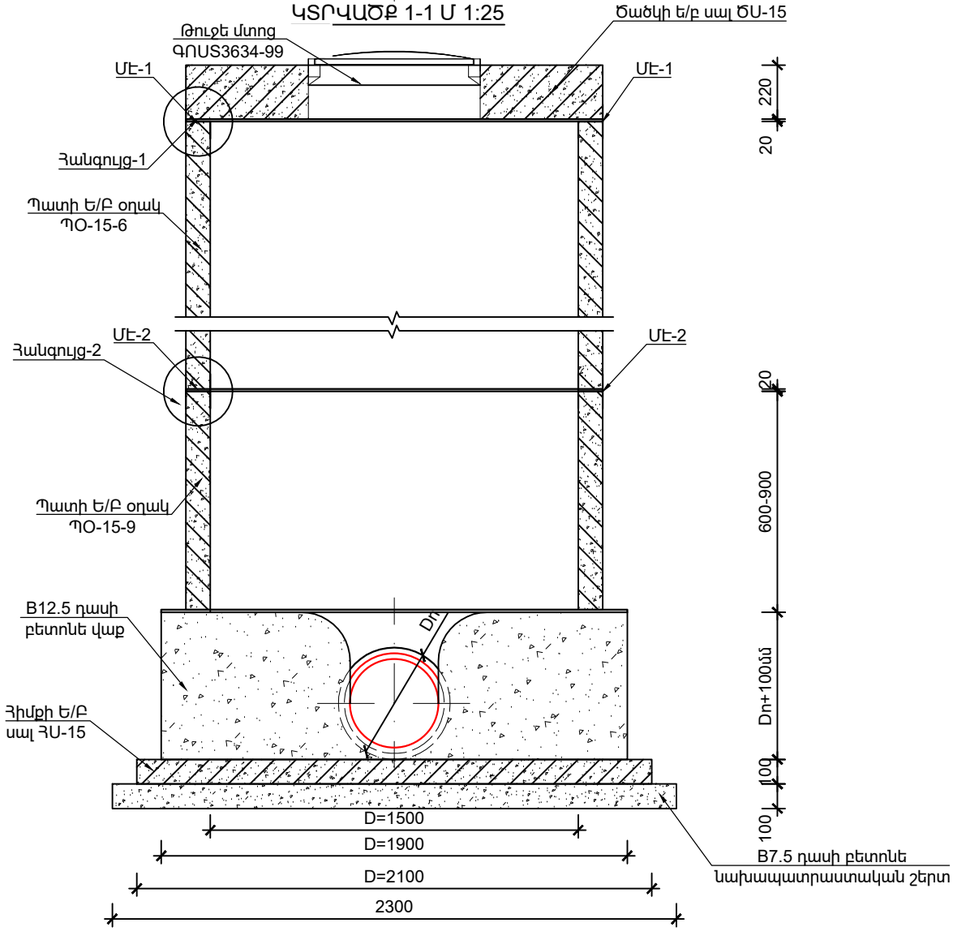

ԿՈՅՈՒՂՈՒ ՀԱՎԱՔՈՎԻ Ե/Բ ՀՈՐԻ ՆՅՈՒԹԱԾԱԽՍԻ ՄԱՍՆԱԳԻՐ D=1.5Մ

№	ՆՅՈՒԹԻ ՏԵՍԱԿԸ	Չ/Մ	ՔԱՆԱԿԸ	ԾԱՆՈԹՈՒԹՅՈՒՆ
1	B7.5 դասի նախապատրաստական շերտ	մ^3	0.529	h=10սմ
2	Հիմքի Ե/Բ սալ ՀՍ-15	հատ	1	h=10սմ
3	B12.5 դասի բետոնե վաք	մ^3	-	h=Dn+10սմ
4	Պատի Ե/Բ օղակ ՊՕ-15-9	հատ	-	Ըստ նախագծի
5	Պատի Ե/Բ օղակ ՊՕ-15-6	հատ	-	Ըստ նախագծի
6	Ծածկի ե/բ սալ ԾՍ-15	հատ	1	
7	Թուջե մտոց ԳՈՍ3634-99	հատ	1	
8	Մետաղական աստիճան	կգ	-	Ըստ նախագծի
9	Մետաղական էլեմենտ ՄԷ-1	կգ	-	Ըստ նախագծի
10	Մետաղական էլեմենտ ՄԷ-2	կգ	-	Ըստ նախագծի

ԾԱՆՈԹՈՒԹՅՈՒՆ

1. Պատի օղակները և ծածկի սալերը տեղադրվում են թարմ պատրաստված ցեմենտավազային շաղախի վրա:
2. Հորի բարձրությունը կարելի է կարգավորել պատի օղակի համապատասխան չափի կտրումով կամ բետոնե վաքի բարձրացման միջոցով:

Փոփոխություն	Ամիս/ամսաթիվ	Դիտողություն	Հեղինակ	Ստուգեց

ԵՐԵՎԱՆ 2024թ.		Պատվիրատու - Երևանի քաղաքապետարան N ԵՔ-ԲՄԽԱՇՁԲ-24/57-1	
		Երևան քաղաքի վարչական շրջաններում կոյուղագծերի և հեղեղատար համակարգերի նախագծա-նախահաշվային փաստաթղթերի կազմում և խորհրդատվական ծառայությունների մատուցում	
ՆԳՃ	Վ.Ղազարյան	Եռաբլուրից մինչև Իսակով պողոտայի և Սեբաստիա փողոցի հատման հատված (կամուրջի տակ)	Աշխատանքային նախագիծ
Նախագծեց	Ա.Միքայելյան		
Ստուգեց	Վ.Ղազարյան	D=1.5մ չափերով ե/բ հորի շինարարական լուծումներ	Բաժին ՋՋ
			Թերթ / Թերթեր
			17 / 21

ԳՈՐԾԱՐԱՆԱՅԻՆ ԱՐՏԱԴՐՈՒԹՅԱՆ Ե/Բ ԱՆՋՐԵՎԸՆԴՈՒՆԻՉ ՀՈՐԻ ՀԱՏԱԿԱԳԻԾ Մ 1:20

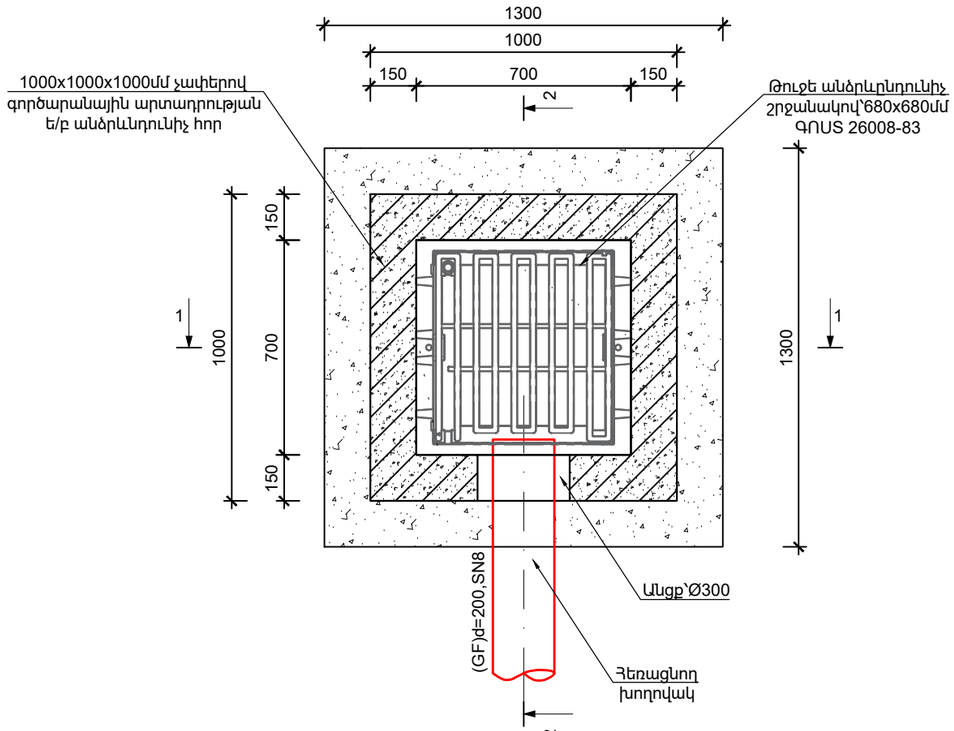

ԿՏՐՎԱԾՔ 1-1 Մ 1:20

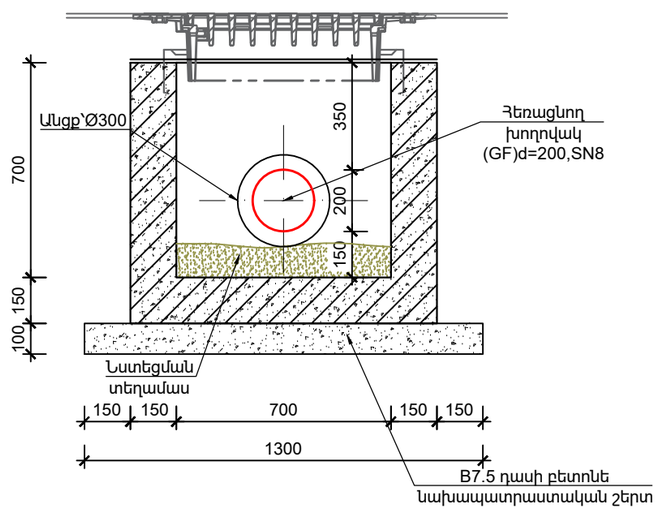

ԿՏՐՎԱԾՔ 2-2 Մ 1:20

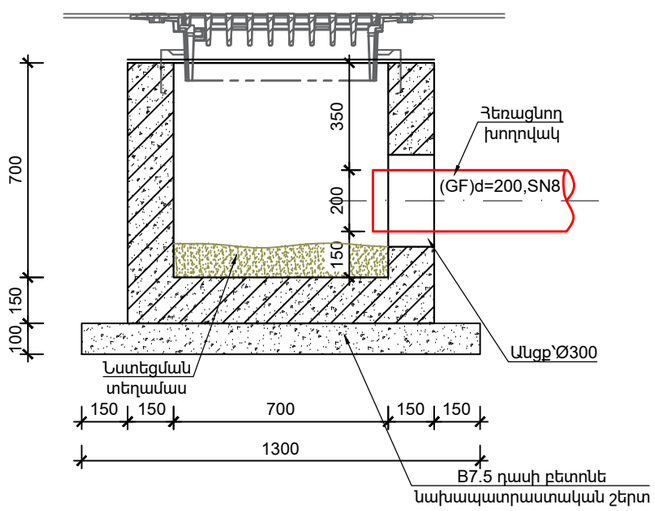

ԳՈՐԾԱՐԱՆԱՅԻՆ ԱՐՏԱԴՐՈՒԹՅԱՆ Ե/Բ ԱՆՋՐԵՎԸՆԴՈՒՆԻՉ ԵՌԱՉԱՓ ՏԵՍՔ

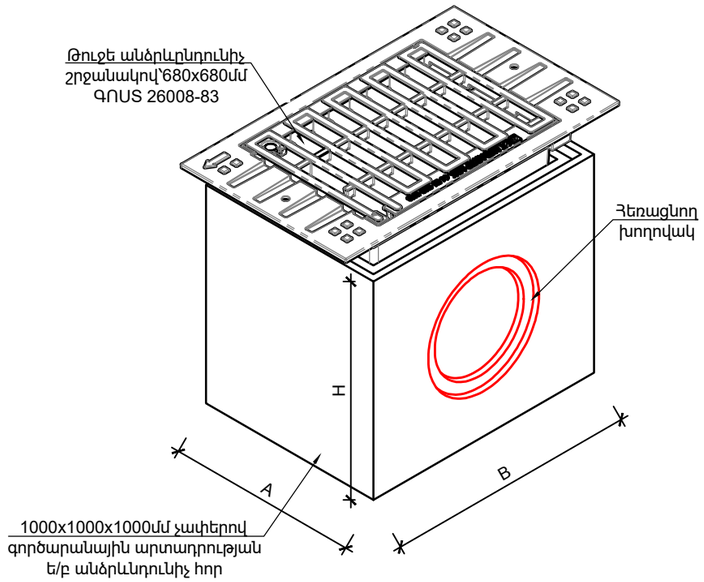

ԳՈՐԾԱՐԱՆԱՅԻՆ ԱՐՏԱԴՐՈՒԹՅԱՆ Ե/Բ ԱՆՋՐԵՎԸՆԴՈՒՆԻՉԻ ՆՅՈՒԹԱԾԱԽՍԻ ՄԱՍՆԱԳԻՐ

№	ՆՅՈՒԹԻ ՏԵՍԱԿԸ	Չ/Մ	ՔԱՆԱԿԸ	ԾԱՆՈԹՈՒԹՅՈՒՆ
1	B7.5 դասի նախապատրաստական շերտ	մ^3	0.169	h=10սմ
2	1000x1000x1000մմ չափերով գործարանային արտադրության Ե/Բ անձրևանդունիչ հոր	հատ	1	
3	Թուջե անձրևընդունիչ շրջանակով՝680x680մմԳՈՍՏ 26008-83	հատ	1	
4	Պոլիէթիլենե ծալքավոր խողովակ (GF)d=200,SN8	մ	-	Ըստ նախագծի

Փոփոխություն	Ամիս/ամսաթիվ	Դիտողություն	Հեղինակ	Ստուգեց

ԵՐԵՎԱՆ 2024թ.

Պատվիրատու - Երևանի քաղաքապետարան
N ԵՔ-ԲՄԽԱՇՁԲ-24/57-1

Երևան քաղաքի վարչական շրջաններում կոյուղագծերի և հեղեղատար համակարգերի նախագծա-նախահաշվային փաստաթղթերի կազմում և խորհրդատվական ծառայությունների մատուցում

ՆԳՃ	Վ.Ղազարյան	
Նախագծեց	Ա.Միքայելյան	
Ստուգեց	Վ.Ղազարյան	

Եռաբլուրից մինչև Իսակով պողոտայի և Սեբաստիա փողոցի հատման հատված (կամուրջի տակ)

Աշխատանքային նախագիծ

Անձրևընդունիչի շինարարական լուծումներ

Բաժին ՋՋ

Թերթ	Թերթեր
18	21

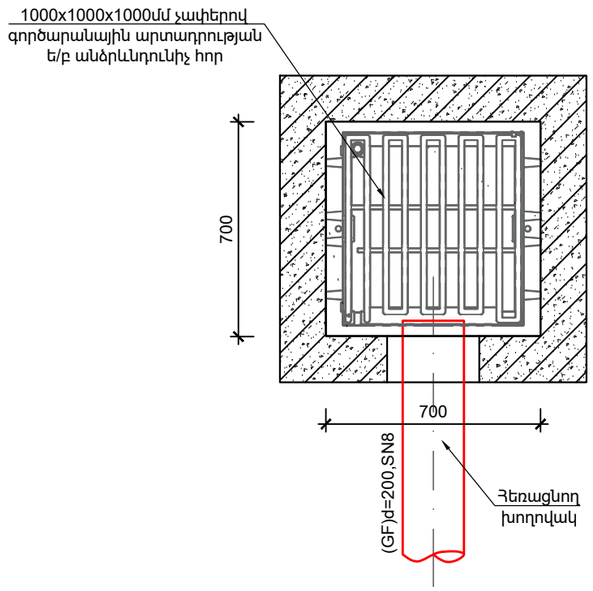

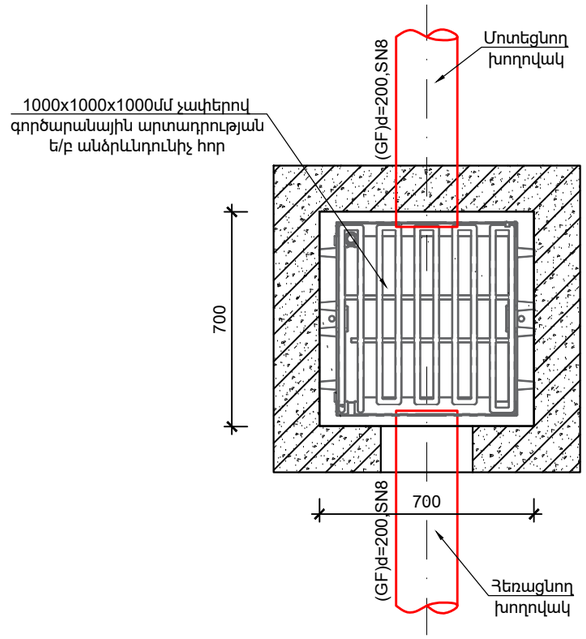

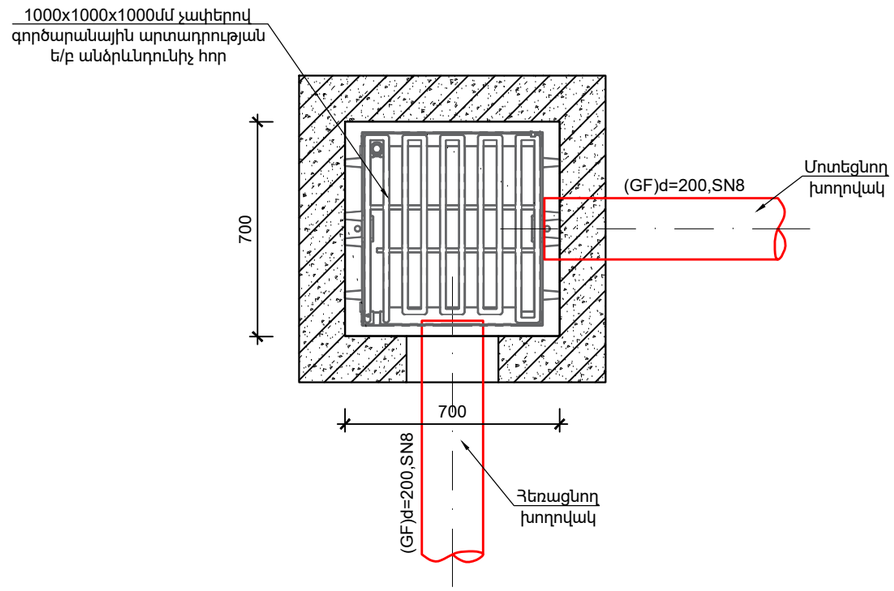

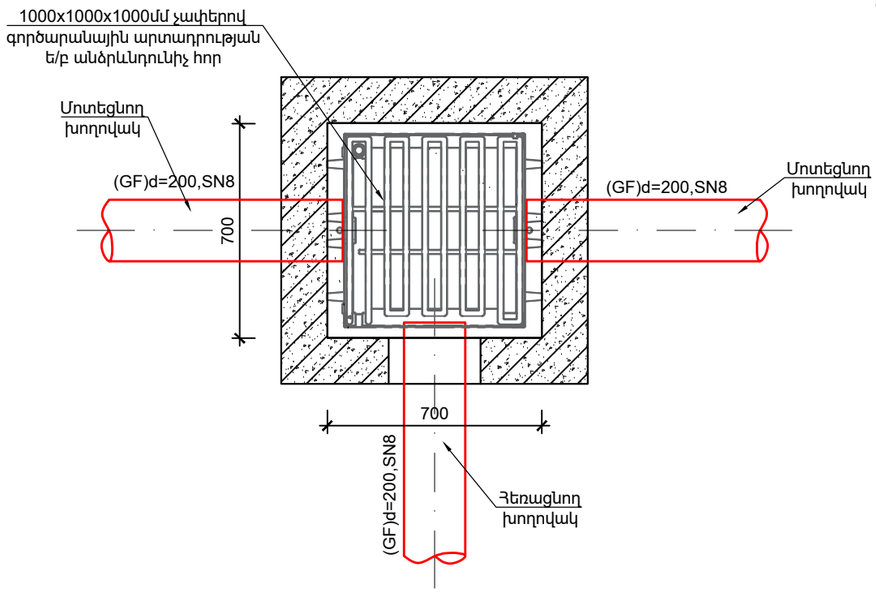

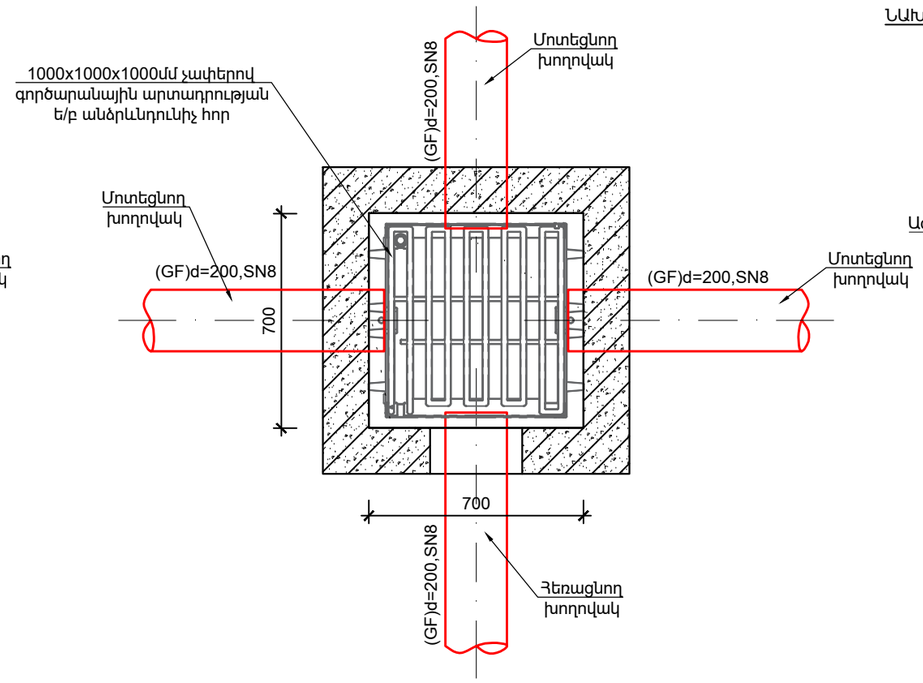

ՆԱԽԱԳԾՎՈՂ ՀԵՂԵՂԱՏԱՐԻ ԽՐԱՄՈՒՂՈՒ ՔԱՆԴՄԱՆ
ԼԱՅՆԱԿԱՆ ԿՏՐՎԱԾՔ

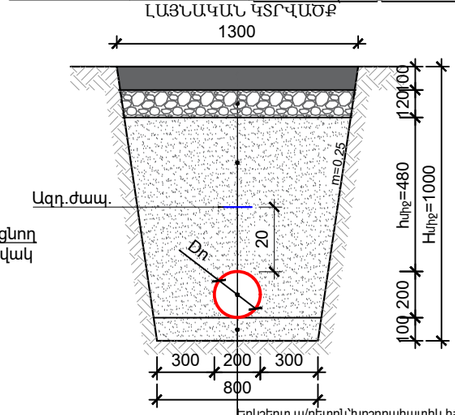

Երկաթբետոն ա/բետոն՝խոշորահատիկ h=6սմ,մանրահատիկ h=4սմ
խճի նախաշերտ՝h=12սմ(40-70մմ,h=8սմ, 20-40մմ,h=4սմ)
Ստյուգք՝ 0-5մմ խոշորության կլոր ձև.մասնիկ. ավազով՝տուփանումով
Պոլիէթիլենե ծայքավոր(GF)Dn200,Sn8.
Ավազի նախ. շերտ՝ h=10սմ՝0-5մմ խոշ. կլոր ձև.մասնիկներից

Փոփոխություն	Ամիս/ամսաթիվ	Դիտողություն	Հեղինակ	Ստուգեց

ԵՐԵՎԱՆ 2024թ.		Պատվիրատու - Երևանի քաղաքապետարան N ԵՔ-ԲՄԽԱՇՁԲ-24/57-1		
		Երևան քաղաքի վարչական շրջաններում կոյուղագծերի և հեղեղատար համակարգերի նախագծա-նախահաշվային փաստաթղթերի կազմում և խորհրդատվական ծառայությունների մատուցում		
ՆԳՃ	Վ.Ղազարյան	Եռաբլուրից մինչև Իսակով պողոտայի և Սեբաստիա փողոցի հատման հատված (կամուրջի տակ)	Աշխատանքային նախագիծ	
Նախագծեց	Ա.Միքայելյան			
Ստուգեց	Վ.Ղազարյան	Անձրևընդունիչների սխեմատիկ հատակագծեր	Բաժին ՋՁ	
			Թերթ	Թերթեր
			19	21

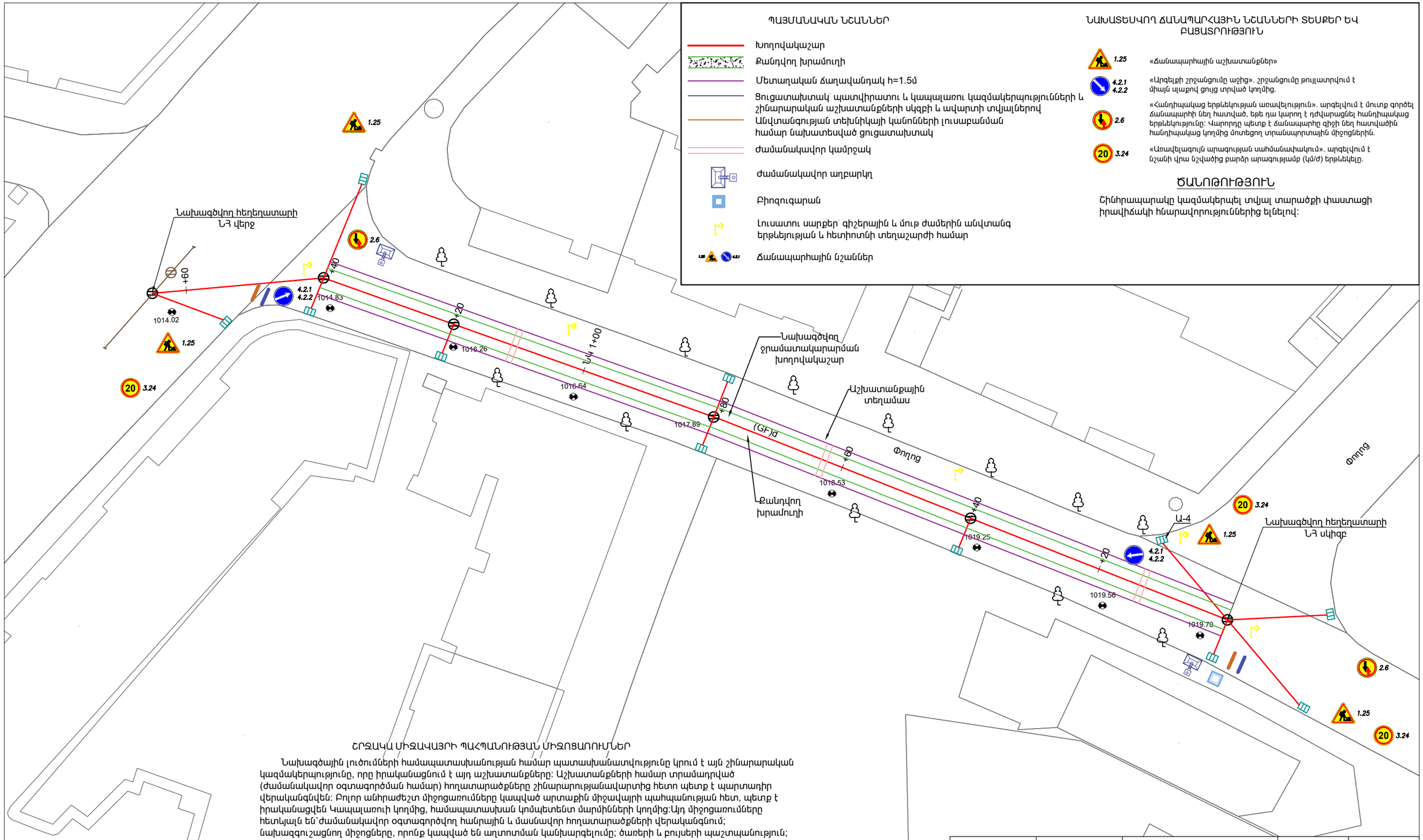

ՊԱՅՄԱՆԱԿԱՆ ՆՇԱՆՆԵՐ

- Խողովակաշար
- Քանդվող խրամուղի
- Մետաղական ճաղավանդակ h=1.5մ
- Ցուցատախտակ՝ պատվիրատու և կապալառու կազմակերպությունների և շինարարական աշխատանքների սկզբի և ավարտի տվյալներով
- Անվտանգության տեխնիկայի կանոնների լուսաբանման համար նախատեսված ցուցատախտակ
- Ժամանակավոր կամրջակ
- Ժամանակավոր աղբարկղ
- Բիոզուգարան
- Լուսատու սարքեր՝ գիշերային և մութ ժամերին անվտանգ երթևեկության և հետիոտնի տեղաշարժի համար
- Ճանապարհային նշաններ

ՆԱԽԱՏԵՍՎՈՂ ՃԱՆԱՊԱՐՀԱՅԻՆ ՆՇԱՆՆԵՐԻ ՏԵՍՔԵՐ ԵՎ ԲԱՑԱՏՐՈՒԹՅՈՒՆ

- 1.25 «Ճանապարհային աշխատանքներ»
- 4.2.1, 4.2.2 «Արգելքի շրջանցումը աջից». շրջանցումը թույլատրվում է միայն սլաքով ցույց տրված կողմից.
- 2.6 «Հանդիպակաց երթևեկության առավելություն». արգելվում է մուտք գործել ճանապարհի նեղ հատված, եթե դա կարող է դժվարացնել հանդիպակաց երթևեկությունը: Կարորդը պետք է ճանապարհը զիջի նեղ հատվածին հանդիպակաց կողմից մոտեցող տրանսպորտային միջոցներին.
- 3.24 «Առավելագույն արագության սահմանափակում». արգելվում է նշանի վրա նշվածից բարձր արագությամբ (կմ/ժ) երթևեկելը.

ԾԱՆՈԹՈՒԹՅՈՒՆ

Շինհրապարակը կազմակերպել տվյալ տարածքի փաստացի իրավիճակի հնարավորություններից ելնելով:

ՇՐՋԱԿԱ ՄԻՋԱՎԱՅՐԻ ՊԱՀՊԱՆՈՒԹՅԱՆ ՄԻՋՈՑԱՌՈՒՄՆԵՐ

Նախագծային լուծումների համապատասխանության համար պատասխանատվությունը կրում է այն շինարարական կազմակերպությունը, որը իրականացնում է այդ աշխատանքները: Աշխատանքների համար տրամադրված (ժամանակավոր օգտագործման համար) հողատարածքները շինարարությանավարտից հետո պետք է պարտադիր վերականգնվեն: Բոլոր անհրաժեշտ միջոցառումները կապված արտաքին միջավայրի պահպանության հետ, պետք է իրականացվեն Կապալառուի կողմից, համապատասխան կոմպետենտ մարմինների կողմից:Այդ միջոցառումները հետևյալն են՝ժամանակավոր օգտագործվող հանրային և մասնավոր հողատարածքների վերականգնում; նախազգուշացնող միջոցները, որոնք կապված են աղտոտման կանխարգելումը; ծառերի և բույսերի պաշտպանություն; չօգտագործվող և օգտագործվող նյութերի ճիշտ բաշխում; շինհրապարակների անհրաժեշտ մաքրում և սարքավորում; սանիտարական միջոցառումներ; վնասակար ազդեցությունների նվազեցում:

Շինարարական աշխատանքների ավարտից հետո անհրաժեշտ է իրականացնել տարածքի վերականգնման և բարեկարգման աշխատանքներ: Կապալառուն պետք էկազմակերպի աշխատանքները այնպես, որ կանխվի խտոտումը շինարարական աղբից, նավթամթերքից, քիմիական նյութերից:

Կապալառուն պարտավոր է ապահովել թափոնների և շինարարական աղբի հեռացում: Կապալառուն պարտավոր է նախատեսել շինարարական փոշուց օդի աղտոտման նվազեցման միջոցառումներ:

Փոփոխություն	Ամիս/ամսաթիվ	Դիտողություն	Հեղինակ	Ստուգեց

ԵՐԵՎԱՆ 2024թ.		Պատվիրատու - Երևանի քաղաքապետարան N ԵՔ-ԲՄԽԱՇՁԲ-24/57-1 Երևան քաղաքի վարչական շրջաններում կոյուղագծերի և հեղեղատար համակարգերի նախագծա-նախահաշվային փաստաթղթերի կազմում և խորհրդատվական ծառայությունների մատուցում		
ՆԳՃ	Վ.Ղազարյան	Եռաբլուրից մինչև Իսակով պողոտայի և Սեբաստիա փողոցի հատման հատված (կամուրջի տակ)	Աշխատանքային նախագիծ	
Նախագծեց	Ա.Միքայելյան			
Ստուգեց	Վ.Ղազարյան	Շին.աշխատանքների կազմակերպման սխեմա	Բաժին ՁՁ	
			Թերթ	Թերթեր
			20	21

№	ԱՇԽԱՏԱՆՔԻ ԱՆՎԱՆՈՒՄԸ	ԲՐԻԳԱԴԻ ՔԱՆԱԿԸ/ /ՕՐԵՐԸ	ԱՄԻՍՆԵՐԸ			
			I	II	III	IV
1	ՇԻՆ ՀՐԱՊԱՐԱԿԻ ՆԱԽԱՊԱՏՐԱՍՏՈՒՄ	2/10				
2	ԱՍՖԱԼՏԲԵՏՈՆԵ ԾԱԾԿՈՒՅԹԻ ԿՏՐՈՒՄ	2/20				
3	ՀՈՂԱՅԻՆ ԱՇԽԱՏԱՆՔՆԵՐԻ ԻՐԱԿԱՆԱՑՈՒՄ	2/40				
4	ԱՎԱԶԻ ՆԱԽԱՊԱՏՐԱՍՏԱԿԱՆ ՇԵՐՏԻ ԻՐԱԿԱՆԱՑՈՒՄ	2/35				
5	ԽՈՂՈՎԱԿԱՇԱՐԻ ՄՈՆՏԱԺՈՒՄ	2/40				
6	Ե/Բ ՀԱՎԱՔՈՎԻ ԿԼՈՐ ՀՈՐԵՐԻ ԵՎ ԱՆՋՐԵՎԸՆԴՈՒՆԻՉՆԵՐԻ ՄՈՆՏԱԺՈՒՄ	2/70				
7	ՀԱՄԱԿԱՐԳԻ ՓՈՐՁԱՐԿՈՒՄ	2/10				
8	ԱՎԱԶՈՎ ԵՏԼԻՑՔԻ ԻՐԱԿԱՆԱՑՈՒՄ,ՏՈՓԱՆՈՒՄ	2/20				
9	ԱՍՖԱԼՏԲԵՏՈՆԵ ԾԱԾԿՈՒՅԹԻ ԻՐԱԿԱՆԱՑՈՒՄ	2/25				
10	ՈՒՂԵԳԾԻ ԵՎ ԿԻՑ ՏԵՂԱՄԱՍԵՐԻ ՄԱՔՐՈՒՄ,ԲԱՐԵԿԱՐԳՈՒՄ	2/10				

№	ԱՇԽԱՏԱՆՔԻ ԱՆՎԱՆՈՒՄԸ	ՄԵՔԵՆԱ ՄԵԽԱՆԻԶՄՆԵՐԻ ԵՎ ՍԱՐՔԱՎՈՐՈՒՄՆԵՐԻ ՏԵՍԱԿԸ՝ՄԵԿ ԲՐԻԳԱԴԻ ՀԱՄԱՐ	ՄԵՔԵՆԱ ՄԵԽԱՆԻԶՄՆԵՐԻ ԵՎ ՍԱՐՔ. ՔԱՆԱԿԸ՝ՄԵԿ ԲՐԻԳԱԴԻ ՀԱՄԱՐ	ՇԻՆՀՐԱՊԱՐԱԿՈՒՄ ՊԱՀԱՆՁՎՈՂ ԱՆՁՆԱԿԱԶՄԻ ՏԵՍԱԿԸ՝ՄԵԿ ԲՐԻԳԱԴԻ ՀԱՄԱՐ	ՇԻՆՀՐԱՊԱՐԱԿՈՒՄ ՊԱՀԱՆՁՎՈՂ ԱՆՁՆԱԿԱԶՄԻ ՏԵՍԱԿԸ՝ՄԵԿ ԲՐԻԳԱԴԻ ՀԱՄԱՐ
1	ՇԻՆ ՀՐԱՊԱՐԱԿԻ ՆԱԽԱՊԱՏՐԱՍՏՈՒՄ	ՆՇԱՀԱՐՄԱՆ,ՏԵՂԱԿԱՊՄԱՆ ԵՎ ՉԱՓԱԳՐԱԿԱՆ ԳՈՐԾԻՔՆԵՐ	1	ԻՆԺԵՆԵՐ-ՇԻՆԱՐԱՐ	1
2	ԱՍՖԱԼՏԲԵՏՈՆԵ ԾԱԾԿՈՒՅԹԻ ԿՏՐՈՒՄ	ՍՂՈՑ	1	ԲԱՆՎՈՐ	1
3	ՀՈՂԱՅԻՆ ԱՇԽԱՏԱՆՔՆԵՐԻ ԻՐԱԿԱՆԱՑՈՒՄ	ԷՔՍԿԱՎԱՏՈՐ ՀԱԿԱԴԱՐՋ ԵՎ ՈՒՂԻՂ ՇԵՐԵՓՈՎ	1	ԲԱՆՎՈՐ	3
4	ԱՎԱԶԻ ՆԱԽԱՊԱՏՐԱՍՏԱԿԱՆ ՇԵՐՏԻ ԻՐԱԿԱՆԱՑՈՒՄ	ԷՔՍԿԱՎԱՏՈՐ ՀԱԿԱԴԱՐՋ ԵՎ ՈՒՂԻՂ ՇԵՐԵՓՈՎ,ԲԵՌՆԱՏԱՐ ՄԵՔԵՆԱ	1	ԲԱՆՎՈՐ	3
5	ԽՈՂՈՎԱԿԱՇԱՐԻ ՄՈՆՏԱԺՈՒՄ	ԱՎՏՈԿՈՌՈՒՆԿ	1	ԽՈՂՈՎԱԿԱՇԱՐ ՄՈՆՏԱԺՈՂ ՄԱՍՆԱԳԵՏ	2
6	Ե/Բ ՀԱՎԱՔՈՎԻ ԿԼՈՐ ՀՈՐԵՐԻ ԵՎ ԱՆՋՐԵՎԸՆԴՈՒՆԻՉՆԵՐԻ ՄՈՆՏԱԺՈՒՄ	ԱՎՏՈԿՈՌՈՒՆԿ	1	ԲԵՏՈՆԱԳՈՐԾ	2
7	ՀԱՄԱԿԱՐԳԻ ՓՈՐՁԱՐԿՈՒՄ	ԶՐԱՏԱՐ ՄԵՔԵՆԱ	1	ԽՈՂՈՎԱԿԱՇԱՐ ՄՈՆՏԱԺՈՂ ՄԱՍՆԱԳԵՏ	1
8	ԱՎԱԶՈՎ ԵՏԼԻՑՔԻ ԻՐԱԿԱՆԱՑՈՒՄ,ՏՈՓԱՆՈՒՄ	ԷՔՍԿԱՎԱՏՈՐ ՀԱԿԱԴԱՐՋ ԵՎ ՈՒՂԻՂ ՇԵՐԵՓՈՎ,ԲԱՆՎՈՐ	1	ԲԱՆՎՈՐ	3
9	ԱՍՖԱԼՏԲԵՏՈՆԵ ԾԱԾԿՈՒՅԹԻ ԻՐԱԿԱՆԱՑՈՒՄ	ԳԼՂՈՆ	1	ԳԼՂՈՆԱՎԱՐ,ԲԱՆՎՈՐ	3
10	ՈՒՂԵԳԾԻ ԵՎ ԿԻՑ ՏԵՂԱՄԱՍԵՐԻ ՄԱՔՐՈՒՄ,ԲԱՐԵԿԱՐԳՈՒՄ	ԶՐՑԱՆ ՄԵՔԵՆԱ ԵՎ ՋԵՌՔԻ ՄԱՔՐՄԱՆ ԳՈՐԾԻՔՆԵՐ	1	ԲԱՆՎՈՐ	3

Փոփոխություն	Ամիս/ամսաթիվ	Դիտողություն	Հեղինակ	Ստուգեց
	ԵՐԵՎԱՆ 2024թ.	Պատվիրատու - Երևանի քաղաքապետարան N ԵՔ-ԲՄԽԱՇՁԲ-24/57-1		
		Երևան քաղաքի վարչական շրջաններում կոյուղագծերի և հեղեղատար համակարգերի նախագծա-նախահաշվային փաստաթղթերի կազմում և խորհրդատվական ծառայությունների մատուցում		
ՆԳԾ	Վ.Ղազարյան	Եռաբլուրից մինչև Իսակով պողոտայի և Սեբաստիա փողոցի հատման հատված (կամուրջի տակ)	Աշխատանքային նախագիծ	
Նախագծեց	Ա.Միքայելյան			
Ստուգեց	Վ.Ղազարյան	Շին.աշխատանքների կատարման ժամանակացույց	Բաժին ՁՁ	
			Թերթ	Թերթեր
			21	21